# OMNIS Dosing Module

2.1003.0X10

Manuel d'utilisation

8.1003.8002FR / 2021-07-23

Metrohm

Metrohm AG
Ionenstrasse
CH-9100 Herisau
Suisse
+41 71 353 85 85
info@metrohm.com
www.metrohm.com

# OMNIS Dosing Module

2.1003.0X10

Manuel d'utilisation

8.1003.8002FR /
2021-07-23

Technical Communication
Metrohm AG
CH-9100 Herisau

La présente documentation est protégée par les droits d'auteur. Tous droits réservés.

La présente documentation a été élaborée avec le plus grand soin. Cependant, des erreurs ne peuvent être totalement exclues. Veuillez communiquer vos remarques à ce sujet directement à l’adresse citée ci-dessus.

**Exclusion de la responsabilité**

Les défauts résultant de circonstances dont Metrohm n'est pas responsable, p. ex. stockage inapproprié, utilisation non conforme etc., sont expressément exclus de la garantie. Les modifications non autorisées du produit (par exemple, transformations ou ajouts) excluent toute responsabilité du fabricant pour les dommages qui en résultent et leurs conséquences. La documentation du produit Metrohm fournit des instructions et remarques à respecter strictement. Dans le cas contraire, la responsabilité de Metrohm est exclue.

# Table des matières


**1 Aperçu 1**

**1.1 OMNIS Dosing Module – Description du produit ... 1**

**1.2 OMNIS Dosing Module – Modèles du produit ... 1**

**1.3 Conventions de représentation ... 2**

**1.4 Informations complémentaires ... 2**

**1.5 Accessoires ... 2**

**2 Sécurité 4**

**2.1 Utilisation conforme ... 4**

**2.2 Responsabilité de l'exploitant ... 4**

**2.3 Exigences concernant le personnel d'exploitation ... 5**

**2.4 Consignes de sécurité ... 5**

2.4.1 Dangers liés au potentiel électrique ... 5

2.4.2 Risques associés aux substances biologiques et chimiques dangereuses ... 6

2.4.3 Risques associés aux substances facilement inflammables ... 6

2.4.4 Risques associés à l'écoulement de liquides ... 7

2.4.5 Risques lors du transport du produit ... 7

**2.5 Présentation des avertissements ... 8**

**2.6 Signification des symboles d'avertissement ... 9**

**3 Description fonctionnelle 10**

**3.1 OMNIS Dosing Module – Aperçu ... 10**

3.1.1 Agitateur magnétique – Aperçu ... 12

3.1.2 Agitateur magnétique avec accessoires – Aperçu ... 13

3.1.3 Unité de dosage – Aperçu ... 14

3.1.4 Système bouteille réactif – Aperçu ... 18

3.1.5 Cellule de titrage KF volumétrique – Aperçu ... 21

**3.2 OMNIS Dosing Module – Fonctionnement ... 22**

3.2.1 Agitateur magnétique – Description fonctionnelle ... 22

3.2.2 Unité de dosage – Fonction ... 22

3.2.3 Système bouteille réactif – Fonction ... 23

3.2.4 Cellule de titrage volumétrique Karl-Fischer – Fonction ... 24

**3.3 OMNIS Dosing Module – Éléments d'affichage ... 25**

**3.4 Système - Signaux ... 25**

**3.5 OMNIS Dosing Module – Interfaces ... 26**

**4 Livraison et emballage 27**

**4.1 Livraison ... 27**

**4.2 Emballage ... 27**

**5 Installation 28**

**5.1 Installation par Metrohm ... 28**

**5.2 Lieu d'installation ... 28**

**5.3 Montage de l'emplacement de rangement pour électrodes ... 28**

**5.4 Mise en place de l'unité de cylindre OMNIS ... 30**

**5.5 Agitateur magnétique – Montage des accessoires ... 32**

**5.6 Produits OMNIS KF – Remplacement du matériau d'adsorption ... 36**

**5.7 OMNIS Dosing Module – Montage de la cellule de titrage KF volumétrique ... 38**

**5.8 Système de titrage OMNIS – Montage du système bouteille réactif ... 50**

**6 Mise en service 51**

**6.1 Mise en service par Metrohm ... 51**

**7 Fonctionnement et contrôle 52**

**7.1 Maniement ... 52**

**7.2 Unité de cylindre OMNIS – Maniement ... 52**

7.2.1 Mise en place de l'unité de cylindre OMNIS ... 53

7.2.2 Déposer l'unité de cylindre OMNIS ... 55

**7.3 Agitateur magnétique – Maniement ... 57**

7.3.1 Mettre l'agitateur magnétique sous et hors tension ... 58

7.3.2 Régler l'agitateur magnétique ... 58

**8 Maintenance 60**

**8.1 Maintenance ... 60**

**8.2 Nettoyer la surface du produit ... 60**

**8.3 Entreposage de l'unité de cylindre OMNIS ... 61**

**8.4 Nettoyage de l'unité de cylindre OMNIS ... 62**

**8.5 Nettoyage de l'OMNIS Liquid Adapter ... 65**

**9 Traitement des problèmes 67**

**10 Élimination 68**

**11 Spécifications techniques 69**

**11.1 Conditions ambiantes ... 69**

**11.2 OMNIS Dosing Module – Alimentation en énergie ... 69**

**11.3 Agitateur magnétique – Source de courant ... 69**

**11.4 OMNIS Dosing Module – Caractéristiques ... 69**

**11.5 Agitateur magnétique – Caractéristiques ... 70**

**11.6 OMNIS Dosing Module – Boîtier ... 70**

**11.7 Agitateur magnétique – Boîtier ... 70**

**11.8 OMNIS Dosing Module – Spécifications relatives aux connecteurs ... 71**

**11.9 Spécifications relatives à l'affichage ... 71**

**11.10 OMNIS Dosing Module – Spécifications LQH ... 71**

**11.11 Agitateur magnétique – Spécifications ... 71**

# 1 Aperçu

## 1.1 OMNIS Dosing Module – Description du produit

L'OMNIS Dosing Module est un module de dosage contrôlé par un OMNIS Titrator. L'OMNIS Dosing Module est équipé des groupes fonctionnels suivants :

- Une unité de dosage avec une unité de cylindre amovible.
- Un agitateur magnétique intégré selon le modèle du produit.

## 1.2 OMNIS Dosing Module – Modèles du produit

Le produit est disponible dans les modèles ci-après :

*Tableau 1 Modèles du produit*

| Référence article | Désignation | Attribut du modèle |
|---|---|---|
| 2.1003.0010 | OMNIS Dosing Module | sans agitateur magnétique |
| 2.1003.0110 | OMNIS Dosing Module | avec agitateur magnétique |

La plaque signalétique comporte la référence article et le numéro de série permettant d'identifier le produit :

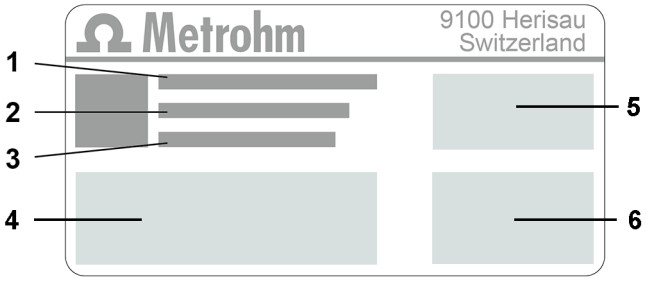


| | | | |
|---|---|---|---|
| **1** | **(01) = référence article conforme au standard GS1** | **2** | **(21) = numéro de série** |
| **3** | **(240) = référence article Metrohm** | **4** | **Certification** |
| **5** | **Certification** | **6** | **Caractéristiques techniques** |

## 1.3 Conventions de représentation

Les formatages suivants peuvent être utilisés dans la présente documentation :

| | |
|---|---|
| *(5-**12**)* | Renvoi aux légendes des figures<br>Le premier chiffre correspond au numéro de la figure. Le deuxième fait référence à l'élément du produit sur la figure. |
| **1** | Étape d'instruction<br>Les numéros identifient l'ordre des étapes d'instruction. |
| **Méthode** | Noms de paramètres, lignes de menu, onglets et boîtes de dialogue |
| **Fichier ▶ Créer** | Chemin de menu |
| **[Suivant]** | Bouton ou touche |

## 1.4 Informations complémentaires

La Metrohm Knowledge Base *https://guide.metrohm.com* met la version la plus récente de ce document à votre disposition. D'autres instructions, feuilles de renseignement, notes de publication, etc. sont disponibles selon le produit. La recherche plein texte et les filtres assurent un accès direct à l'information souhaitée ou au document PDF associé.

## 1.5 Accessoires

Vous pouvez consulter des informations actuelles relatives au contenu de la livraison et aux accessoires optionnels sur le site internet Metrohm. Télécharger ces informations comme suit :

**Télécharger la liste d'accessoires**

1. Afficher le site *https://www.metrohm.com*.
2. Saisir la référence article du produit (par ex. **2.1001.0010**) dans le champ de recherche.

   Le résultat de la recherche s'affiche.

3 Cliquer sur le produit.

Des informations détaillées sur le produit s'affichent dans différents onglets.

4 Cliquer sur le lien de téléchargement du fichier PDF sous l'onglet **Accessoires**.

Le fichier PDF contenant les données des accessoires est chargé.

Metrohm recommande de télécharger la liste d'accessoires depuis Internet et de la conserver comme référence.

# 2 Sécurité

## 2.1 Utilisation conforme

Les produits Metrohm sont utilisés à des fins d'analyse et de manipulation de produits chimiques.

L'utilisation exige donc de l'utilisateur des connaissances fondamentales et de l'expérience dans la manipulation des produits chimiques. De plus, il est nécessaire d'avoir des connaissances dans l'application des mesures de protection contre les incendies prescrites en laboratoire.

Le respect de la présente documentation technique et des instructions d'entretien constitue un élément important de la notion d'utilisation conforme.

Toute utilisation s'écartant ou divergeant de l'utilisation conforme est considérée comme non conforme.

Les informations relatives aux valeurs de fonctionnement et aux valeurs limites des différents produits sont indiquées, le cas échéant, dans la section « Caractéristiques techniques ».

Le dépassement et/ou le non-respect pendant le fonctionnement des valeurs limites indiquées constituent un danger pour les personnes et les composants. Le fabricant décline toute responsabilité pour les dommages résultant du non-respect de ces valeurs limites.

La déclaration de conformité de l'UE perd sa validité dès lors que des modifications sont opérées sur les produits et/ou les composants.

## 2.2 Responsabilité de l'exploitant

L'exploitant doit veiller au respect des règles fondamentales en matière de sécurité du travail et de prévention des accidents dans les laboratoires de chimie. L'exploitant a les responsabilités suivantes :

- Former le personnel à la manipulation sûre du produit.
- Former le personnel à l'utilisation du produit conformément à la documentation utilisateur (par ex. installation, utilisation, nettoyage, correction des défauts).
- Former le personnel aux règles de base de la sécurité au travail et de la prévention des accidents.
- Fournir un équipement de protection individuelle (par ex. lunettes de protection, gants).
- Fournir les outils et équipements appropriés pour effectuer le travail en toute sécurité.

Le produit ne peut être utilisé que s'il est en parfait état. Pour garantir un fonctionnement sûr du produit, les mesures suivantes sont nécessaires :

- Vérifier l'état du produit avant de l'utiliser.
- Remédier immédiatement aux carences et dysfonctionnements.
- Entretenir et nettoyer le produit régulièrement.

## 2.3 Exigences concernant le personnel d'exploitation

Seul un personnel qualifié peut utiliser le produit. Le personnel qualifié est constitué de personnes répondant aux exigences ci-dessous.

- Connaissance et respect des règles fondamentales en matière de sécurité au travail et de prévention des accidents pour les laboratoires chimiques.
- Connaissances de la manipulation de produits chimiques dangereux. Personnel capable de détecter et d'éviter les risques potentiels.
- Personnel formé à l'application des mesures de protection contre l'incendie pour les laboratoires.
- Les informations relatives à la sécurité ont été communiquées au personnel qui les a assimilées. Le personnel a la capacité d'utiliser le produit en toute sécurité.
- La documentation de l'utilisateur a été lue et assimilée. Le personnel fait fonctionner le produit conformément aux instructions de la documentation utilisateur.

## 2.4 Consignes de sécurité

### 2.4.1 Dangers liés au potentiel électrique

Le contact avec une tension électrique peut provoquer des blessures graves voire la mort. Pour écarter les risques liés au potentiel électrique, respecter les points ci-dessous.

- N'utiliser le produit que lorsqu'il est en parfait état. Le boîtier doit également être intact.
- N'utiliser le produit que si les capots sont en place. Si les capots sont endommagés ou manquants, déconnecter le produit de la source de courant et contacter le technicien service Metrohm local.
- Protégez les composants sous tension (par ex. le bloc d'alimentation, le câble secteur, les prises de connexion) de l'humidité.
- Toujours faire effectuer les travaux de maintenance et les réparations sur les composants électriques par un technicien service Metrohm local.

- Déconnecter immédiatement le produit de la source de courant si l'un au moins des cas suivants se produit :
  - Le boîtier est endommagé ou ouvert.
  - Des parties sous tension sont endommagées.
  - De l'humidité pénètre.

### 2.4.2 Risques associés aux substances biologiques et chimiques dangereuses

Le contact avec des substances biologiques dangereuses peut causer des intoxications dues à des toxines ou bien des infections dues à des micro-organismes. Le contact avec des substances chimiques agressives peut causer des intoxications ou des brûlures corrosives. Afin d'éviter les risques associés aux substances biologiques et chimiques dangereuses, tenir compte des points suivants :

- Identifier le produit conformément aux prescriptions s'il est utilisé pour des substances présentant un risque chimique potentiel et généralement soumises à l'ordonnance allemande sur les substances dangereuses.
- Porter un équipement de protection individuelle (par ex. lunettes de protection, gants).
- Utiliser les substances dangereuses volatiles sous une hotte aspirante.
- Éliminer les substances dangereuses conformément aux prescriptions.
- Nettoyer et désinfecter les surfaces contaminées.
- N'utiliser que des produits de nettoyage qui ne déclenchent pas de réactions secondaires indésirables au contact des matériaux à nettoyer.
- Éliminer les matériaux contaminés par des substances chimiques (par ex. produits de nettoyage) conformément aux prescriptions.
- En cas d'un retour à la société Metrohm AG ou à un représentant Metrohm local, procéder comme suit :
  - Décontaminer le produit ou le composant du produit.
  - Enlever l'identification de substances dangereuses.
  - Rédiger une déclaration de décontamination et la joindre au produit.

### 2.4.3 Risques associés aux substances facilement inflammables

L'utilisation de substances ou gaz facilement inflammables peut provoquer des incendies ou des explosions. Afin d'éviter les risques associés aux substances facilement inflammables, tenir compte des points suivants :

- Éviter les sources d'ignition.
- Utiliser une mise à la terre.
- Utiliser une hotte aspirante.

### 2.4.4 Risques associés à l'écoulement de liquides

Un écoulement de liquides peut causer des blessures et endommager le produit. Afin d'éviter les risques associés à l'écoulement de liquides, tenir compte des points suivants :

- Vérifier régulièrement que le produit et les accessoires ne fuient pas et que leurs raccords ne sont pas desserrés.
- Remplacer sans tarder les composants et les raccords non étanches.
- Serrer les raccords desserrés.
- Ne pas desserrer les connexions tubulaires sous pression.
- Ne pas déconnecter les tuyaux sous pression.
- Sortir les extrémités des tuyaux des récipients avec précaution.
- Laisser s'écouler les liquides avec précaution hors des tuyaux vers des récipients appropriés.
- Introduire complètement les pointes de burette dans les récipients.
- Enlever les liquides qui se sont écoulés et les éliminer conformément aux prescriptions.
- En cas de suspicion d'infiltration de liquide dans l'appareil, le déconnecter de sa source de courant. Faire ensuite vérifier l'appareil par un technicien service Metrohm local.

### 2.4.5 Risques lors du transport du produit

Des substances chimiques ou biologiques peuvent être renversées pendant le transport du produit. Des parties du produit peuvent tomber et être endommagées. Des substances chimiques ou biologiques et des pièces en verre cassées peuvent entraîner un risque de blessure. Afin de garantir un transport sécurisé, tenir compte des points suivants :

- Retirer les pièces non fixées (par ex. racks d'échantillons, récipients d'échantillons, flacons) avant le transport.
- Retirer les liquides.
- Soulever le produit avec les deux mains par la plaque de base et le transporter.
- Soulever et transporter les produits lourds en conformité stricte avec les instructions.

## 2.5 Présentation des avertissements

Il existe 4 niveaux de risque liés aux avertissements. Les mots-clés suivants sont utilisés dans les avertissements pour classifier les niveaux de risque :

- **DANGER** identifie une situation dangereuse qui entraîne selon toute probabilité une blessure grave ou la mort si elle n'est pas évitée.
- **AVERTISSEMENT** identifie une situation dangereuse qui peut entraîner une blessure grave ou la mort si elle n'est pas évitée.
- **ATTENTION** identifie une situation dangereuse qui peut entraîner une blessure bénigne voire de gravité moyenne si elle n'est pas évitée.
- **AVIS** identifie une situation dangereuse qui peut entraîner un dommage matériel si elle n'est pas évitée.

Les avertissements sont représentés de façon différente (couleur et symbole d'avertissement) en fonction du niveau de risque :

### ⚠ DANGER

**Type et source du danger**

Conséquences en cas de non-observation de l'avis : une blessure irréversible pouvant entraîner la mort est très probable.

- Mesures permettant d'éviter les dangers

### ⚠ AVERTISSEMENT

**Type ou source du danger**

Conséquences en cas de non-observation de l'avis : une blessure grave pouvant entraîner la mort est possible.

- Mesures permettant d'éviter les dangers

### ⚠ ATTENTION

**Type ou source du danger**

Conséquences en cas de non-observation de l'avis : une blessure de gravité bénigne à moyenne est possible.

- Mesures permettant d'éviter les dangers

## 2.6 Signification des symboles d'avertissement

Cette documentation utilise les symboles d'avertissement suivants :

*Tableau 2 Symbole d'avertissement conforme à la norme ISO 7010*

| Symbole d'avertissement | Signification |
|---|---|
| | Symbole d'avertissement général |
| | Avertissement concernant la tension électrique |
| | Avertissement concernant les blessures aux mains |
| | Avertissement concernant les objets pointus |
| | Avertissement concernant les surfaces brûlantes |
| | Avertissement concernant le risque biologique |
| | Avertissement concernant les substances toxiques |
| | Avertissement concernant les substances inflammables |
| | Avertissement concernant les substances caustiques |
| | Avertissement concernant le rayonnement optique |
| | Avertissement concernant les faisceaux laser |

En fonction de la destination du produit, les étiquettes d'avertissement correspondantes doivent être apposées sur le produit.

# 3 Description fonctionnelle

## 3.1 OMNIS Dosing Module – Aperçu

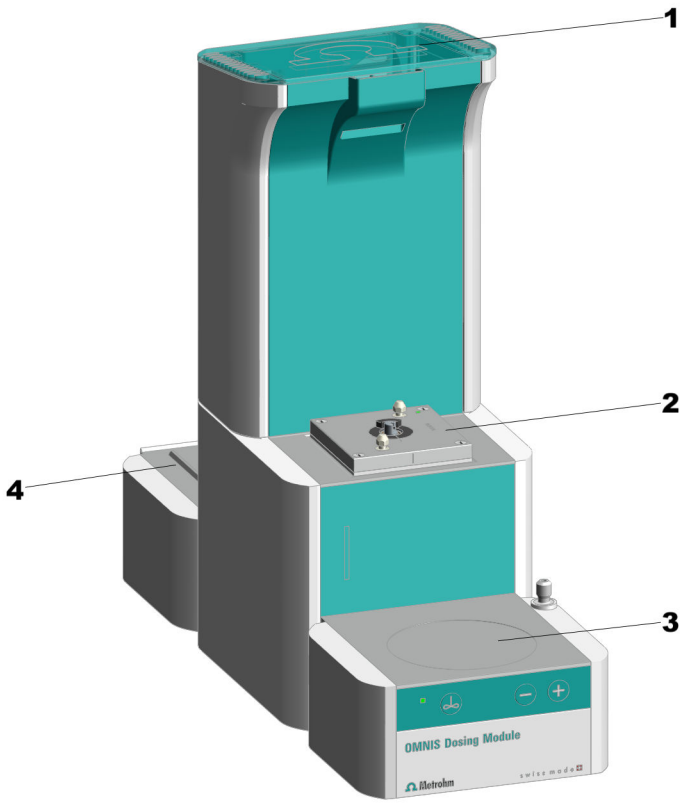


*Figure 1 OMNIS Dosing Module – Face avant*

| | | | |
|---|---|---|---|
| **1** | **Couvercle** | **2** | **Moteur de burette** |
| **3** | **Agitateur magnétique**<br>En option, rétrofitable. | **4** | **Platenformer**<br>Pour bouteille pour produits chimiques. |

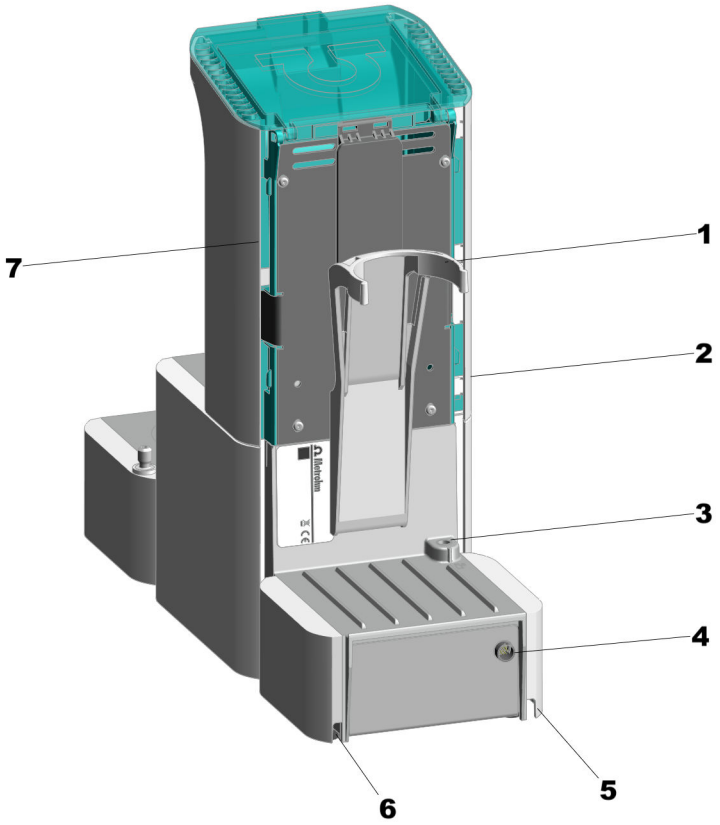


*Figure 2 OMNIS Dosing Module – Face arrière*

| | | | |
|---|---|---|---|
| **1** | **Support de bouteille** | **2** | **Protection de câble**<br>Sur le côté droit. Pour câble Liquid-Adapter. |
| **3** | **Connecteur MSI**<br>MSI = Metrohm Solution Identification. Prise de connexion pour câble Liquid Adapter. | **4** | **Connecteur MDL**<br>MDL = Metrohm Device Link. Prise de connexion pour le câble de connexion à l'appareil de base. |
| **5** | **Protection de câble**<br>En bas à droite. | **6** | **Protection de câble**<br>En bas à gauche. |
| **7** | **Protection de câble**<br>Sur le côté gauche. Pour câble d'agitateur à hélice ou câble d'électrode. | | |

### 3.1.1 Agitateur magnétique – Aperçu

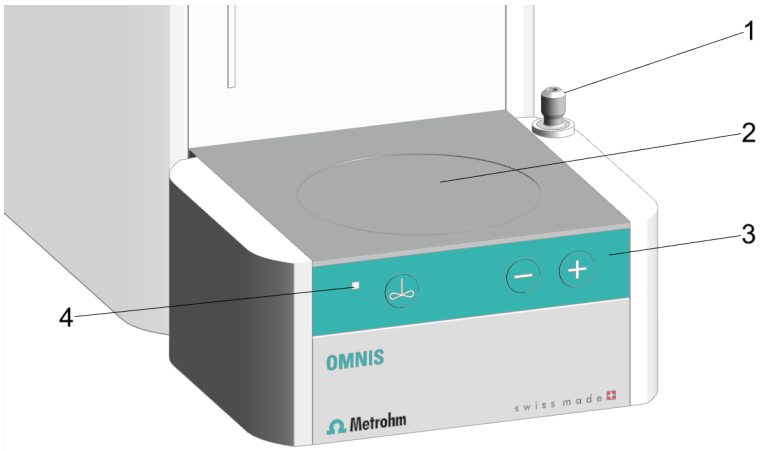


*Figure 3 Agitateur magnétique – Aperçu*

| | | | |
|---|---|---|---|
| **1** | **Embout support de potence** | **2** | **Surface d'agitation** |
| **3** | **Barre de commande** | **4** | **Voyant d'état**<br>LED. Multicolore |

### 3.1.2 Agitateur magnétique avec accessoires – Aperçu

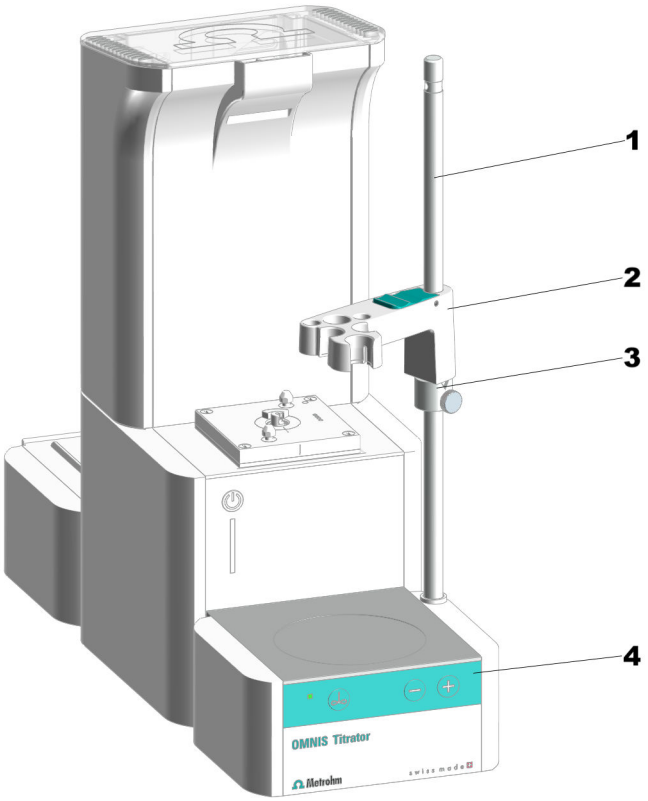


*Figure 4 Agitateur magnétique avec accessoires – Aperçu*

| | | | |
|---|---|---|---|
| **1** | **Tige de potence** | **2** | **Support d'électrode** |
| **3** | **Bague d'arrêt** | **4** | **Barre de commande** |

La tige de potence est mise à la terre. L'OMNIS Titrator et l'OMNIS Titration Module sont dotés d'un orifice dans la tige de potence servant de contact à la terre pour une fiche banane (4 mm).

### 3.1.3 Unité de dosage – Aperçu

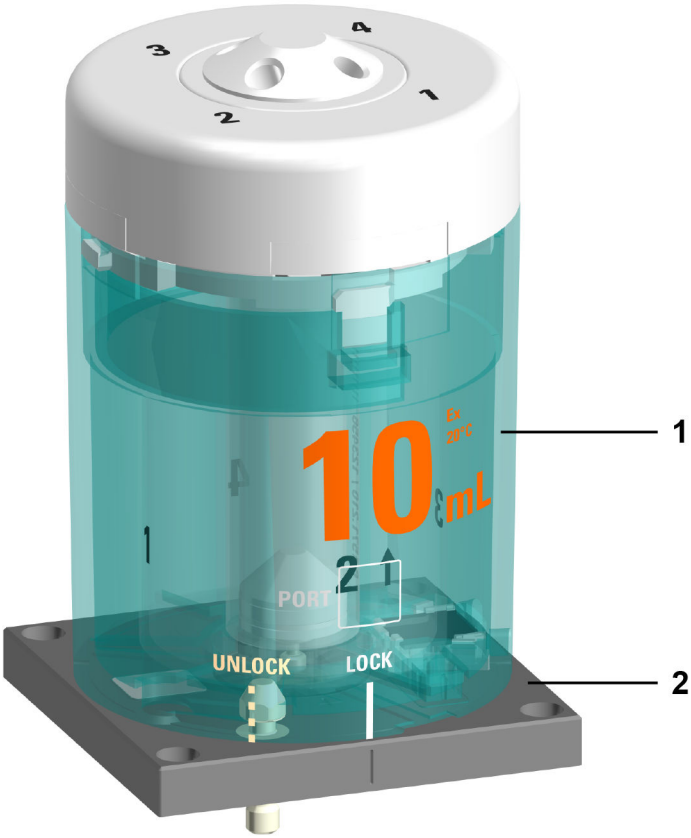


*Figure 5 Unité de dosage – Aperçu*

| | |
|---|---|
| **1** | **Unité de cylindre**<br>Disponible avec différents volumes |
| **2** | **Moteur de burette**<br>Non inclus dans le contenu de la livraison |

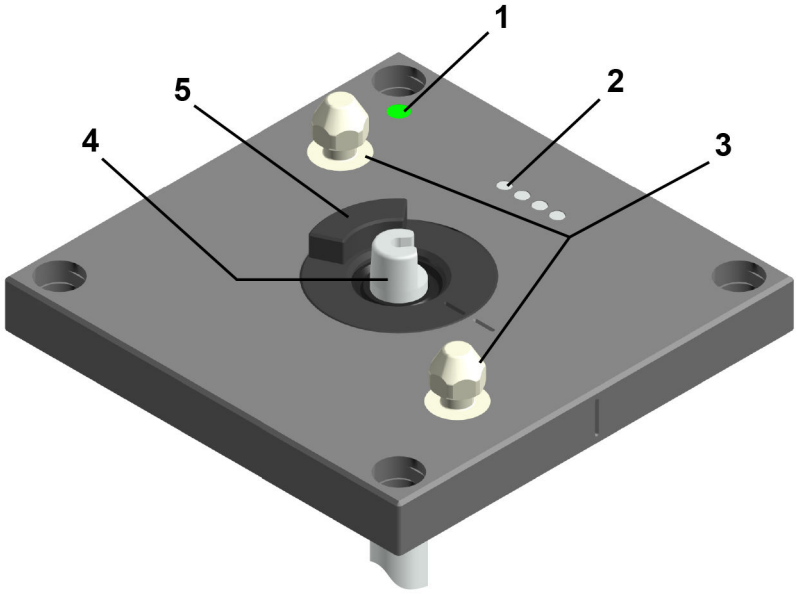


*Figure 6 Moteur de burette – Aperçu*

| | | | |
|---|---|---|---|
| **1** | **Voyant d'état**<br>LED. Multicolore | **2** | **Pointes de contact**<br>Pour la communication avec l'unité de cylindre |
| **3** | **Tenon de verrouillage**<br>Pour le verrouillage de l'unité de cylindre | **4** | **Tige de poussée**<br>Pour déplacer le piston de burette |
| **5** | **Accouplement du robinet** | | |

### 3.1.3.1 Unité de cylindre OMNIS – Aperçu

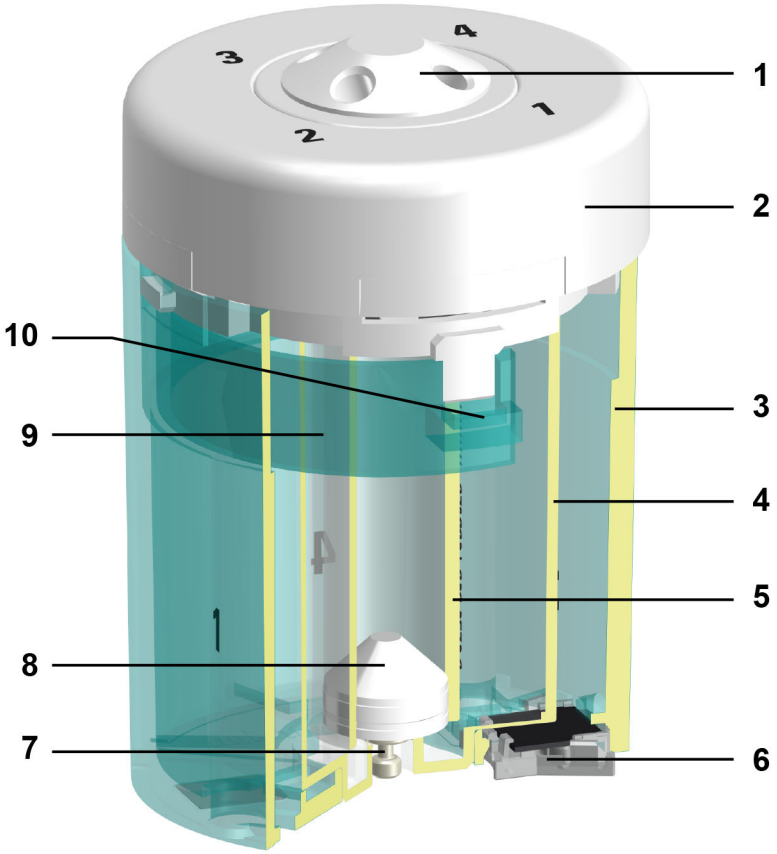


*Figure 7 Unité de cylindre – Aperçu*

| | | | |
|---|---|---|---|
| **1** | **Distributeur muni de 4 ports** | **2** | **Partie supérieure de cylindre** |
| **3** | **Boîtier de cylindre** | **4** | **Tube de centrage** |
| **5** | **Cylindre** | **6** | **Puce électronique de données** |
| **7** | **Tenon de piston** | **8** | **Piston de dosage** |
| **9** | **Bride de fixation** | **10** | **Touche de déverrouillage** |

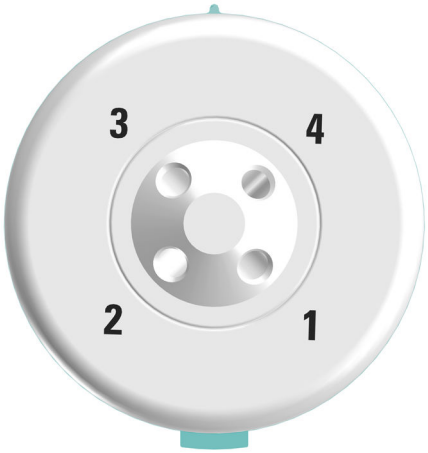


*Figure 8 Unité de cylindre – Vue de dessus*

Le tableau suivant indique l'utilisation par défaut des 4 ports. L'utilisation des ports peut être modifiée dans le logiciel OMNIS.

| Port | Utilisation | Connexion ou fermeture avec |
|---|---|---|
| 1 | Doser | Pointe de dosage |
| 2 | Remplissage du cylindre | Bouteille pour produits chimiques |
| 3 | Non utilisé | Bouchon |
| 4 | Non utilisé | Bouchon |

### 3.1.4 Système bouteille réactif – Aperçu

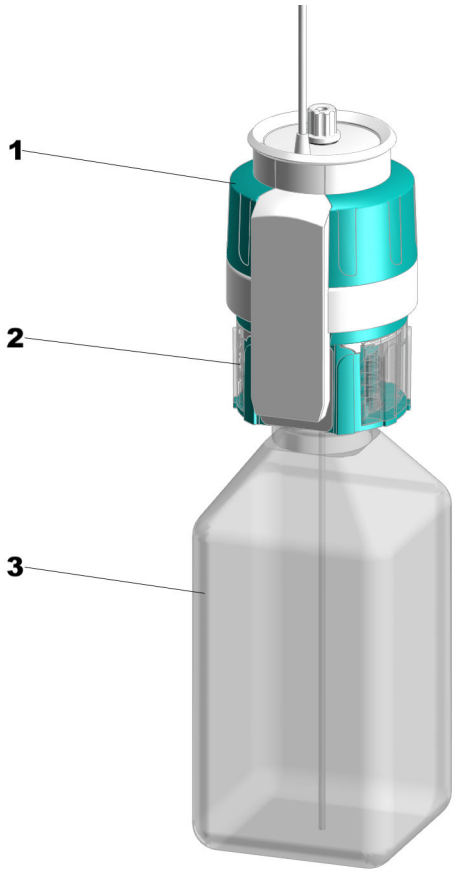


*Figure 9 Système bouteille réactif*

| | | | |
|---|---|---|---|
| **1** | **OMNIS Liquid Adapter** | **2** | **Adaptateur pour bouteille multi-usage** |
| **3** | **Bouteille pour produits chimiques** | | |

### 3.1.4.1 OMNIS Liquid Adapter – Aperçu

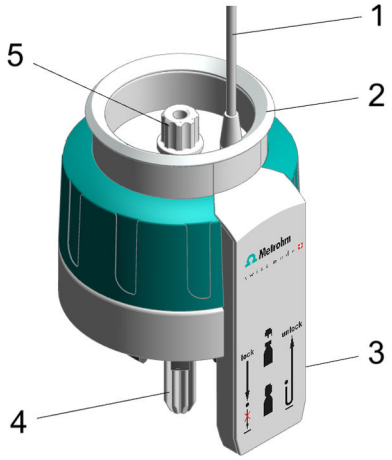


*Figure 10 OMNIS Liquid Adapter – Composants*

| | | | |
|---|---|---|---|
| **1** | **Câble** | **2** | **Affichage de l'état** |
| **3** | **Lecteur RFID** | **4** | **Tuyau d'aspiration**<br>Composant de 6.01600.xxx |
| **5** | **Adaptateur de tuyau**<br>Composant de 6.01600.xxx | | |

### 3.1.4.2 Adaptateur pour bouteille multi-usage – Aperçu

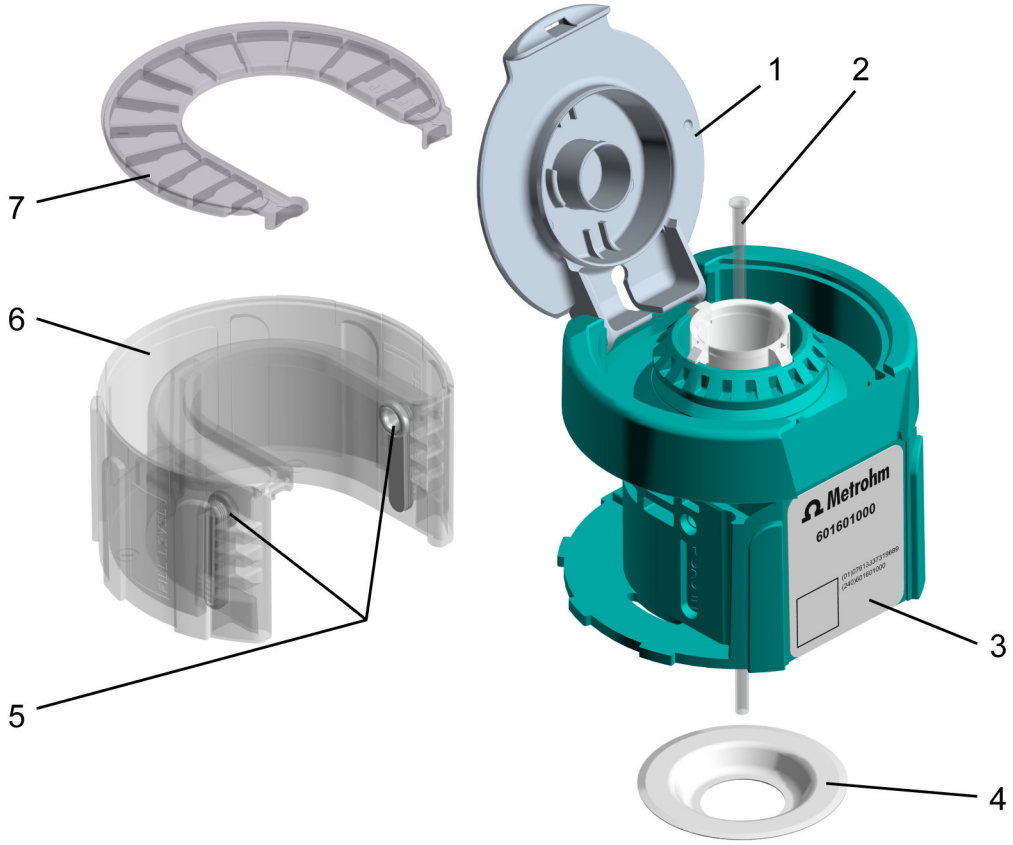


*Figure 11 Adaptateur pour bouteille multi-usage, complet (6.01601.000)*

| | | | |
|---|---|---|---|
| **1** | **Couvercle à clipser** | **2** | **Tuyau d'aspiration**<br>Tuyau d'aspiration (6.1819.020) |
| **3** | **Étiquette RFID**<br>Puce RFID pour le transfert de données sans contact. | **4** | **Bague d'étanchéité PTFE**<br>Bague d'étanchéité PTFE (6.02701.010) |
| **5** | **Insert de cartouche d'absorption**<br>(2 pièces) | **6** | **Boîtier de cartouche d'absorption** |
| **7** | **Couvercle de cartouche d'absorption** | | **5 à 7 Cartouche d'absorption, complète**<br>Cartouche d'absorption, ensemble complet (6.02701.000) |

### 3.1.5 Cellule de titrage KF volumétrique – Aperçu

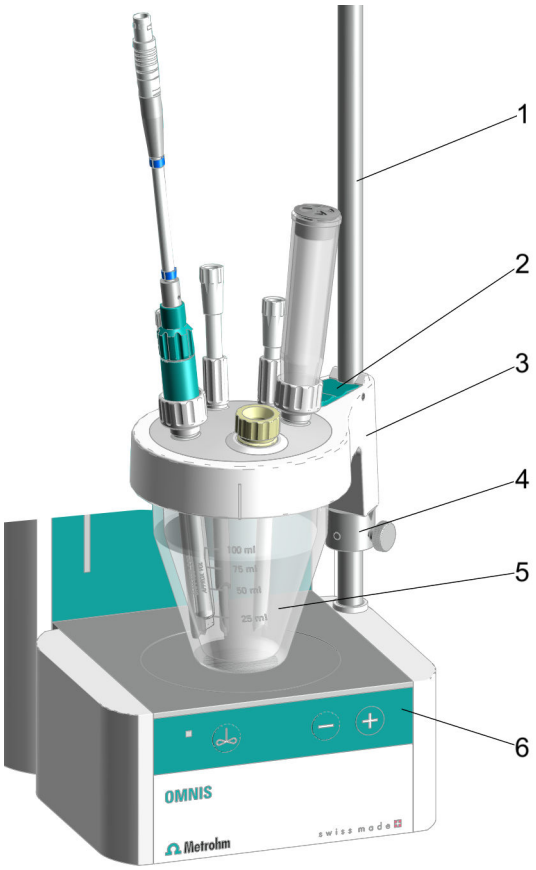


*Figure 12 Cellule de titrage KF volumétrique montée – Aperçu*

| | | | |
|---|---|---|---|
| **1** | **Tige de potence** | **2** | **Levier de blocage** |
| **3** | **Couvercle de récipient de titrage** | **4** | **Bague d'arrêt** |
| **5** | **Récipient de titrage** | **6** | **Barre de commande d'agitateur magnétique** |

## 3.2 OMNIS Dosing Module – Fonctionnement

L'OMNIS Dosing Module est un module servant à doser des liquides. Il fonctionne uniquement en combinaison avec un appareil doté d'un raccordement électrique et d'un raccordement au réseau.

L'OMNIS Dosing Module est équipé des groupes fonctionnels suivants :

- Interface pour la connexion à un appareil doté d'un raccordement électrique et d'un raccordement au réseau.
- Unité de dosage avec une unité de cylindre amovible.
- Un agitateur magnétique par variante du produit.
- Système bouteille réactif avec identification de réactifs.
- Protections de câble
  La face arrière et le fond de l'OMNIS Dosing Module sont dotés de protections de câble sur les deux côtés. La protection de câble droite sert au passage du câble de l'OMNIS Liquid Adapter vers la prise de connexion. Les protections de câble latérales et inférieures gauches servent au passage du câble d'un agitateur à hélice vers la prise de connexion sur la face arrière de l'appareil.

### 3.2.1 Agitateur magnétique – Description fonctionnelle

L'agitateur magnétique assure le bon mélange de l'échantillon. Il est possible d'adapter la vitesse d'agitation en fonction du volume et de la viscosité de l'échantillon. L'agitateur magnétique est commandé par la barre de commande située sur l'appareil ou par le logiciel OMNIS.

### 3.2.2 Unité de dosage – Fonction

L'unité de dosage peut être utilisée pour le dosage de précision commandé par le logiciel des volumes de liquide.

L'unité de dosage est composée des unités suivantes :

- Moteur de burette
- Unité de cylindre

Le moteur de burette est fixé dans le boîtier de l'appareil. Le moteur de burette est commandé via le logiciel OMNIS et assure le dosage de précision de la solution.

Une fois l'unité de cylindre placée sur le moteur de burette, le moteur de burette assure les fonctions ci-après :

- **Montée et descente du piston de burette :**
  Si le piston de burette est abaissé, la solution est aspirée. Le cylindre se remplit.
  Si le piston de burette est remonté, la solution est dosée. Le cylindre se vide.

- **Rotation du cylindre :**
  Parmi les 4 ports, la rotation du cylindre commande celui à travers lequel la solution s'écoule.
  Au centre de la base de cylindre se trouve le disque de robinet muni d'un orifice.
  En bas de la partie supérieure de cylindre se trouve le disque de distribution avec 4 orifices correspondant aux 4 ports du distributeur.
  Le moteur de burette fait tourner le cylindre de 90° de sorte que l'orifice du disque de robinet s'aligne sur un orifice du disque de distribution. Il en résulte ainsi un passage pour la solution vers le port correspondant du distributeur.

#### 3.2.2.1 Unité de cylindre OMNIS – Fonction

L'unité de cylindre est un jeu d'accessoires de l'unité de dosage dans les appareils OMNIS dotés d'une fonction de dosage. L'unité de cylindre fournit le volume de liquide requis pour l'analyse et peut être équipée pour différents volumes. Un distributeur muni de 4 ports permet de remplir et de vider le cylindre.

Les unités de cylindre de 2 mL à 20 mL servent aussi bien pour le dosage que pour le titrage. L'unité de cylindre de 50 mL convient particulièrement au dosage (tranfert de liquides).

**voir aussi**

*Unité de cylindre OMNIS – Aperçu (Chapitre 3.1.3.1, page 16)*

### 3.2.3 Système bouteille réactif – Fonction

Le système bouteille réactif livre les produits chimiques nécessaires à l'analyse. Le système bouteille réactif dans un système OMNIS est composé des éléments ci-après :

- Bouteille pour produits chimiques
- Adaptateur pour bouteille OMNIS
  L'adaptateur pour bouteille OMNIS est adapté à une bouteille pour produits chimiques avec un filetage GL-45 . Nous proposons les adaptateurs appropriés pour les bouteilles pour produits chimiques avec un filetage différent.
  L'adaptateur pour bouteille multi-usage vert comporte une étiquette RFID inscriptible. Il est possible d'inscrire des informations relatives à la solution sur l'étiquette RFID.
  L'adaptateur pour bouteille à usage unique rouge comporte une étiquette RFID inscriptible. L'étiquette RFID comporte des informations du fabricant sur la composition et la concentration de la solution.
- OMNIS Liquid Adapter
  L'OMNIS Liquid Adapter est muni d'un lecteur d'étiquette RFID qui transmet les données entre l'étiquette RFID de l'adaptateur pour bouteille et le logiciel OMNIS.

#### 3.2.3.1 OMNIS Liquid Adapter – Fonctions

**Le principe de base**

Il n'existe aucune liaison fixe entre l'OMNIS Liquid Adapter et la bouteille pour produits chimiques que vous devez desserrer pour remplacer la bouteille. Vous pouvez permuter l'OMNIS Liquid Adapter sans problème d'une bouteille à l'autre.

**Transfert de liquide**

Le transfert de liquide est assuré par le tuyau d'aspiration intégré dans l'OMNIS Liquid Adapter. Lorsque vous connectez l'OMNIS Liquid Adapter sur la bouteille, le tuyau d'aspiration exerce une pression sur le tuyau d'aspiration dans la bouteille pour produits chimiques. Il se crée une liaison étanche.

**Transfert de données sans contact**

Les informations relatives au contenu de la bouteille pour produits chimiques sont mémorisées sur une étiquette RFID collée sur l'adaptateur pour bouteille. L'OMNIS Liquid Adapter est équipé d'un lecteur d'étiquette RFID pour la lecture de ces données.

Le câble de données fixé sur l'OMNIS Liquid Adapter transmet les informations à l'appareil d'analyse et au logiciel.

### 3.2.4 Cellule de titrage volumétrique Karl-Fischer – Fonction

La cellule de titrage volumétrique Karl-Fischer (cellule de titrage KF) est un récipient fermé conçu pour la détermination de la teneur en eau selon Karl-Fischer. Il est fixé sur la tige de potence de l'agitateur magnétique.

La cellule de titrage KF comporte :

- Un récipient de titrage (différents modèles possibles)
- Un couvercle de récipient de titrage (différents modèles possibles, avec ou sans broyeur (Polytron PT 1300 D)

Des joints et un tube d'adsorption contenant un tamis moléculaire sont utilisés pour empêcher l'humidité de pénétrer dans la cellule de titrage KF.

## 3.3 OMNIS Dosing Module – Éléments d'affichage

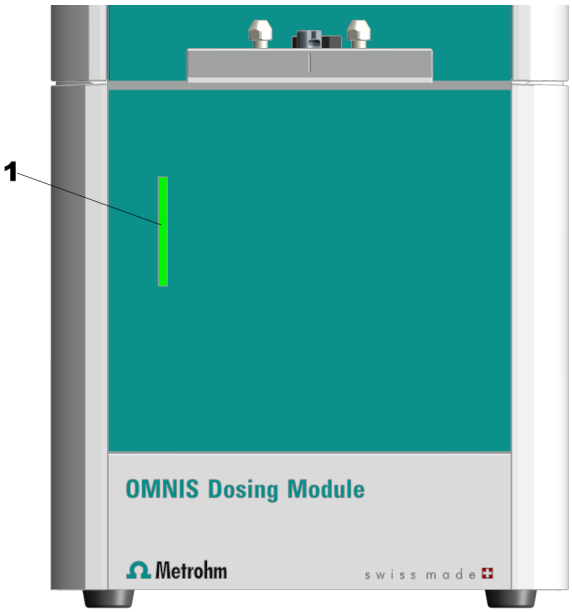


*Figure 13 OMNIS Dosing Module – Éléments d'affichage*

**1 Voyant d'état**
Multicolore

L'état de l'appareil est affiché par le voyant d'état *(13-**1**)* en plusieurs couleurs *(voir "Système - Signaux", Chapitre 3.4, page 25)*.

**voir aussi**

*Système - Signaux (Chapitre 3.4, page 25)*

## 3.4 Système - Signaux

Des composants du système dotés d'indicateurs d'état affichent leur état de service par des couleurs et/ou des séquences de clignotement. La signification des couleurs et séquences de clignotement est présentée dans le tableau suivant.

| Signal visuel | | Signification |
|---|---|---|
| | La LED s'allume en jaune. | Démarrage du système ou initialisation |
| | La LED clignote en jaune (lentement). | Prêt pour l'établissement de la connexion ou pour l'accouplement |

| Signal visuel | | Signification |
|---|---|---|
| | La LED clignote en jaune (rapidement). | L'établissement de la connexion a commencé ou l'accouplement est en cours |
| | La LED s'allume en vert. | Opérationnel |
| | La LED clignote en vert (lentement). | En service |
| | La LED clignote en rouge (rapidement). | Dérangement ou erreur |

Certains composants du système n'utilisent qu'une partie des séquences de clignotement représentées.

## 3.5 OMNIS Dosing Module – Interfaces

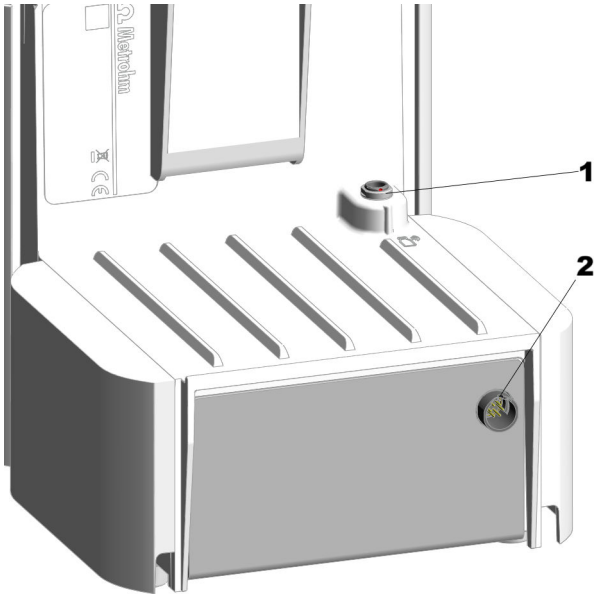


*Figure 14 OMNIS Dosing Module – Interfaces*

**1 Connecteur MSI**
MSI = Metrohm Solution Identification. Prise de connexion pour câble Liquid Adapter.

**2 Connecteurs MDL**
MDL = Metrohm Device Link. Prise de connexion pour le câble de connexion entre appareils OMNIS.

# 4 Livraison et emballage

## 4.1 Livraison

Contrôler immédiatement les points suivants à la réception de la livraison :

- Vérifier son intégralité à l'aide du bon de livraison.
- Vérifier que le produit n'est pas endommagé.
- Si la livraison est incomplète ou endommagée, veuillez contacter votre représentant Metrohm local.

## 4.2 Emballage

Le produit et les accessoires sont livrés dans un emballage protecteur spécial. Conserver impérativement cet emballage afin de garantir un transport sécurisé du produit. Si une vis de sécurité de transport est présente, la conserver et la réutiliser également.

# 5 Installation

## 5.1 Installation par Metrohm

En règle générale, l'installation du système est prise en charge par le technicien service Metrohm local.

## 5.2 Lieu d'installation

Le produit est exclusivement adapté à un fonctionnement en intérieur et ne doit pas être utilisé dans une atmosphère explosible.

Les exigences suivantes concernant le lieu d'installation s'appliquent :

- La pièce est bien ventilée, protégée du rayonnement solaire direct et des variations de température excessives.
- La surface de pose est stable et ne vibre pas. La surface de pose doit être adaptée aux dimensions et au poids des composants (voir les caractéristiques techniques).
- Tous les câbles et connecteurs sont accessibles pendant le fonctionnement. Les câbles sont posés de sorte à garantir la sécurité (aucun risque de trébuchement).
- Le poste de travail est conçu de façon ergonomique et assure un fonctionnement sans dérangement du produit.

## 5.3 Montage de l'emplacement de rangement pour électrodes

Cet emplacement permet de ranger des électrodes ou récipients de conservation d'électrodes. Il est possible de le monter des deux côtés de l'appareil.

**Accessoires nécessaires :**

Emplacement de rangement pour électrodes (6.02005.010)

1

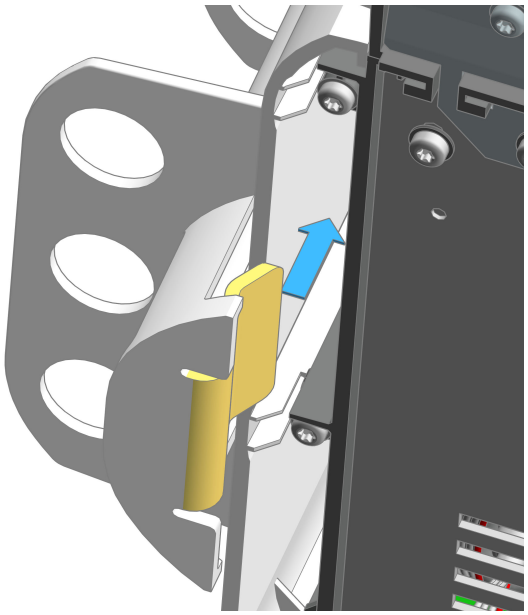

Incliner le produit OMNIS sur le côté. Insérer le pied de l'emplacement de rangement pour électrodes dans le flasque latéral.

2

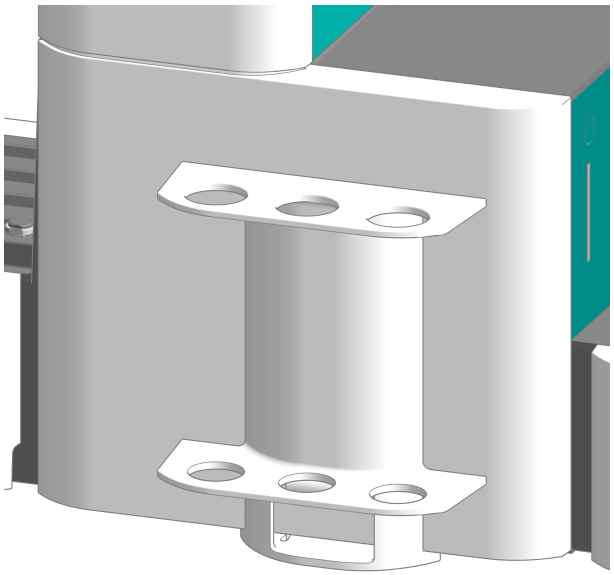

Poser le produit OMNIS à la verticale. Pousser l'emplacement de rangement pour électrodes vers le panneau arrière de l'appareil jusqu'en butée.

Veiller à ce que rien ne bloque et que les coins de l'emplacement de rangement pour électrodes ne dépassent pas du flasque latéral.

## 5.4 Mise en place de l'unité de cylindre OMNIS

**Paramétrage par défaut pour les ports 1 et 2**

Par défaut sur la puce électronique de données de l'unité de cylindre, le port 1 est défini comme port de dosage et le port 2 comme port de remplissage. Les instructions ci-après décrivent la définition par défaut.

Si les ports utilisés sont différents des ports par défaut, il faut adapter la configuration des ports dans le logiciel OMNIS dans **Propriétés** ▶ **Données spécifiques**.

### Préparation de la mise en place

1. Dans le logiciel OMNIS, ouvrir le **Contrôle manuel** de l'unité de dosage, voir l'*assistant du logiciel*.

2. Démarrer la fonction **Position d'échange**.

### Connecter l'unité de cylindre

Les présentes instructions décrivent l'installation par défaut telle qu'elle est définie dans le logiciel OMNIS.

**Condition préalable :**

- Moteur de burette : l'accouplement du robinet et la tige de poussée sont en position d'échange (le port 2 est paramétré).
- Unité de cylindre : le tenon de piston affleure au niveau de la face inférieure du boîtier de cylindre. Le tube de centrage est dans la position correcte.

**Accessoires nécessaires :**

- Clé (6.2739.000)
- 2 tuyaux FEP (6.1805.100)
- Pointe de burette (6.1543.200)

1. **Orientation de l'unité de cylindre**

   Tourner l'unité de cylindre jusqu'à ce que la ligne avec l'inscription **UNLOCK** coïncide avec le repère situé sur le moteur de burette.

**2**

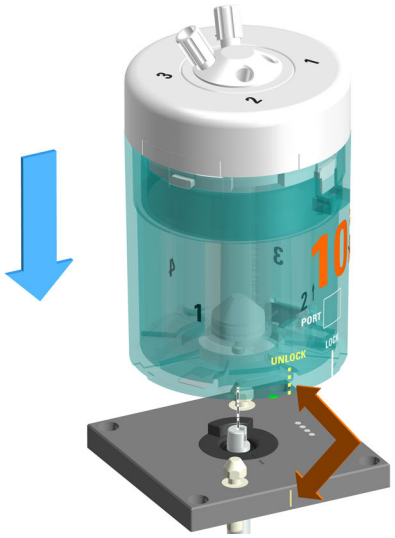


Connecter l'unité de cylindre en position droite d'en haut sur les deux tenons de verrouillage.

**3** **Verrouillage de l'unité de cylindre**

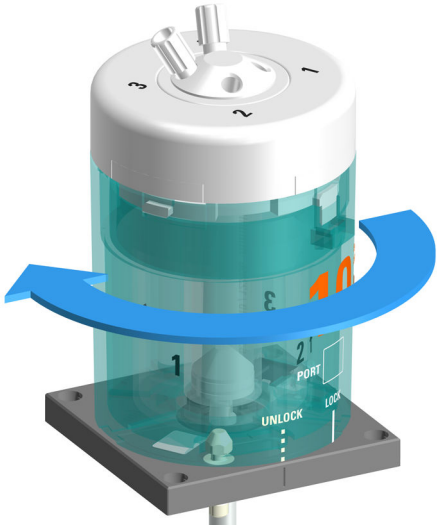


Tourner l'unité de cylindre vers la gauche jusqu'à la butée.

La ligne avec l'inscription **LOCK** sert de repère d'orientation.

**4** **Monter les tuyaux**

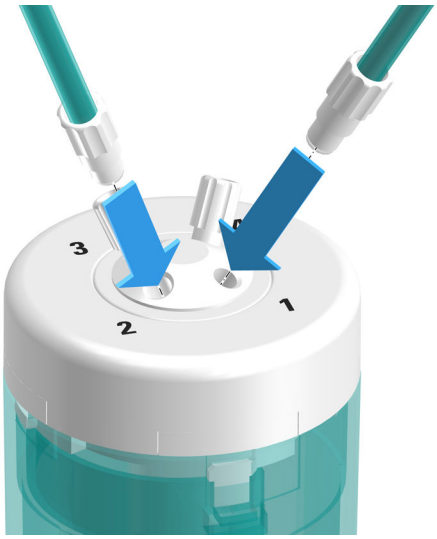


Visser un tuyau FEP (6.1805.100) dans le port 1.

Ce tuyau FEP sert de tuyau de dosage. Visser l'autre extrémité sur la pointe de burette (6.1543.200).

**5** Visser l'autre tuyau FEP (6.1805.100) dans le port 2.

Ce tuyau FEP sert de tuyau de remplissage. Fixer l'autre extrémité à l'OMNIS Liquid Adapter.

**6** Serrer les tuyaux avec la clé (6.2739.000).

**voir aussi**

*Unité de cylindre OMNIS – Aperçu (Chapitre 3.1.3.1, page 16)*

## 5.5 Agitateur magnétique – Montage des accessoires

### Montage du support d'électrode

**Accessoires**

- Tige de potence 30 cm (6.2016.050)
- Bague d'arrêt 10 mm (6.2013.010)
- Support d'électrode (6.02005.000)

## Montage de la tige de potence

Visser la tige de potence à l'embout support de potence .

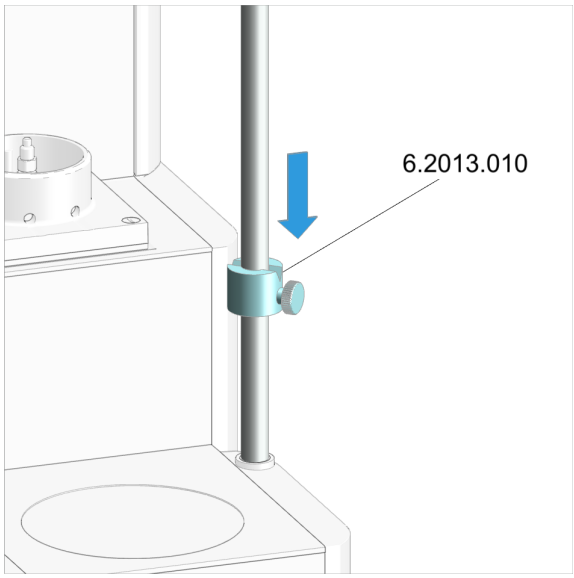


## Montage de la bague d'arrêt

Glisser la bague d'arrêt par-dessus la tige de potence avec l'encoche vers le haut.

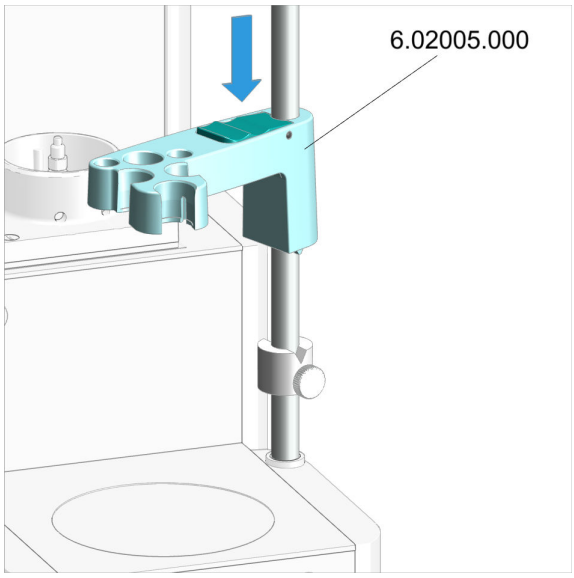


## Montage du support d'électrode

1. Appuyer sur le levier de blocage vert sur le support d'électrode.
2. Glisser le support d'électrode par-dessus la tige de potence.
3. Relâcher le levier de blocage vert à la hauteur souhaitée pour fixer.

Le support d'électrode est fixé.

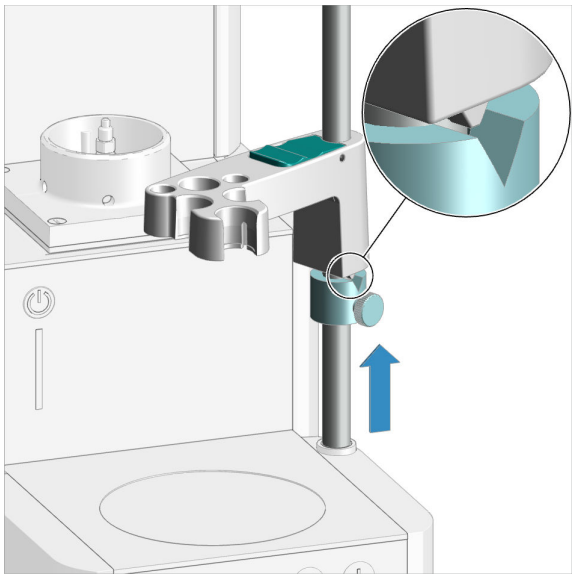

La bague d'arrêt sert de butée inférieure au support d'électrode. La bague d'arrêt permet d'éviter que le support d'électrode s'abaisse trop bas avec l'électrode montée.

1. Glisser la bague d'arrêt au-dessous du support d'électrode.
2. Tourner la bague d'arrêt jusqu'à ce que la clavette située sur le support d'électrode s'engage dans l'encoche.
3. Fixer la bague d'arrêt avec la vis moletée à la hauteur souhaitée.

## Préparation de l'agitateur magnétique pour le fonctionnement

### Positionner le bécher et le barreau d'agitation

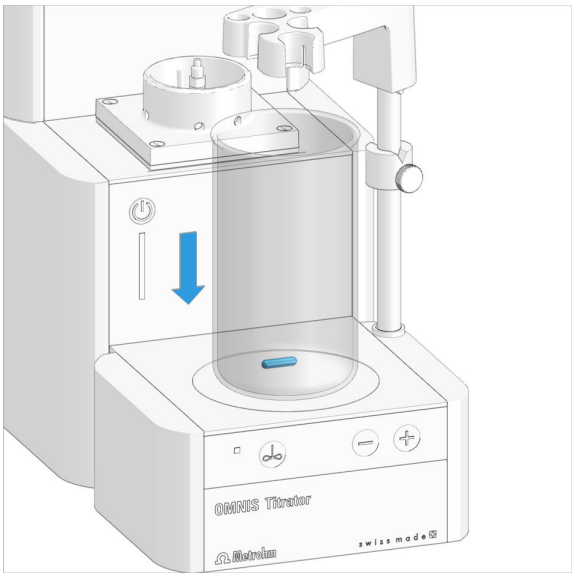


1. Placer un barreau d'agitation PTFE de 16 mm (6.1903.020) ou de 25 mm (6.1903.030) dans le bécher d'échantillon.
2. Poser le bécher d'échantillon sur la surface d'agitation de l'agitateur magnétique.

## 5.6 Produits OMNIS KF – Remplacement du matériau d'adsorption

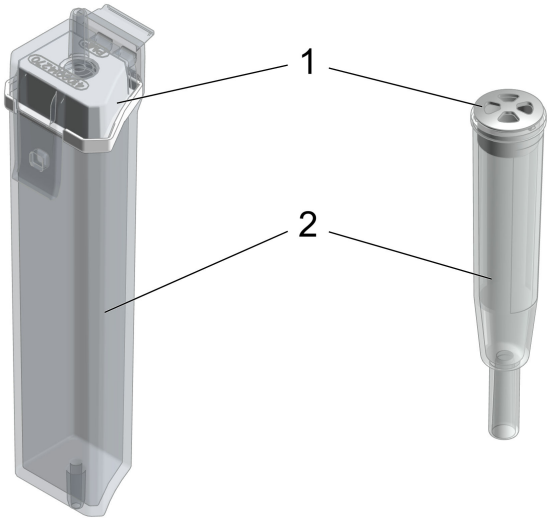


*Figure 15 Cartouche d'adsorption de l'OMNIS Solvent Module et tube d'adsorption pour la cellule de titrage KF*

| | | | |
|---|---|---|---|
| **1** | **Couvercle** | **2** | **Boîtier** |

**Remplacement du matériau d'adsorption de la cartouche d'adsorption ou du tube d'adsorption**

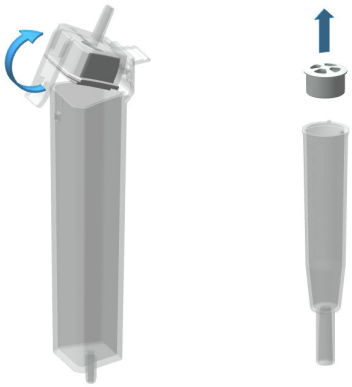

**1. Ôter le couvercle**

**Cartouche d'adsorption :** décrocher le couvercle, joint incl., du boîtier et l'ôter.

**Tube d'adsorption :** soulever le couvercle du boîtier et l'ôter.

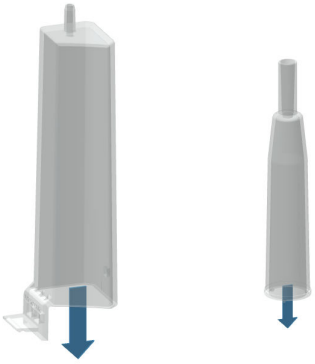

## 2. Retrait du matériau d'adsorption

Enlever complètement le contenu.

Si le boîtier est vide, cette étape n'est pas nécessaire.

Le tamis moléculaire peut être régénéré à 300 °C dans l'armoire de séchage, voir *https://www.metrohm.com/fr-fr/support-et-service/faq-kft/*.

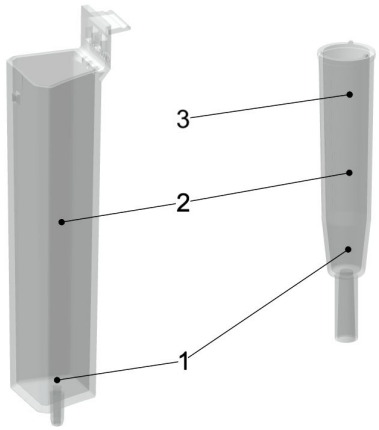


## 3. Remplissage du boîtier de matériau d'adsorption

1. Poser, de manière relâchée, un bouchon d'ouate recouvrant tout le fond dans le boîtier. Ne pas trop tasser l'ouate afin de permettre un débit de gaz suffisant.
2. Remplir le boîtier jusqu'à env. 1 cm sous le bord du boîtier de tamis moléculaire.
3. **Tube d'adsorption :** poser un petit bouchon d'ouate sur le tamis moléculaire. Ne pas trop tasser l'ouate afin de permettre un débit de gaz suffisant.

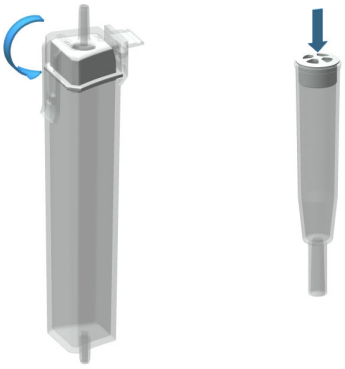

## 4. Fermeture du boîtier avec le couvercle

S'assurer que la surface d'étanchéité entre le boîtier et le couvercle est propre, sèche et exempte de résidus de matériau d'appoint !

**Cartouche d'adsorption :** accrocher le couvercle, joint incl. côté boîtier et encliqueter pour fermer.

**Tube d'adsorption :** fermer le boîtier avec le couvercle.

Nous recommandons de remplacer le matériau d'adsorption env. toutes les six semaines lorsque l'humidité de l'air est modérée.

Une augmentation de la dérive est signe que l'étanchéité de la cellule de titrage KF doit être contrôlée et que le tamis moléculaire doit éventuellement être remplacé.

**Conseils et astuces :**

Notez la date de remplacement du tamis moléculaire sur le boîtier de l'adsorbeur. Ainsi vous saurez toujours quand le dernier remplissage ou le dernier remplacement a eu lieu.

## 5.7 OMNIS Dosing Module – Montage de la cellule de titrage KF volumétrique

**Ajustage de la cellule de titrage KF volumétrique**

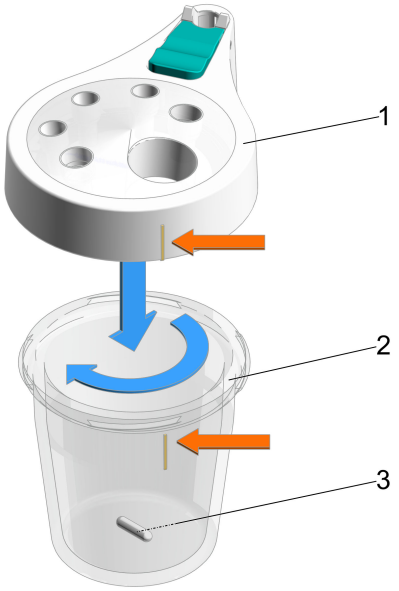


*Figure 16 Préparation de la cellule de titrage KF volumétrique*

| | |
|---|---|
| **1** | **Couvercle de récipient de titrage KF**<br>(6.01405.010) ou<br>pour une utilisation avec le broyeur (6.01405.040) |
| **2** | **Récipient de titrage KF**<br>20 – 90 mL (6.01406.220) ou<br>50 – 150 mL (6.01406.250) |
| **3** | **Barreau d'agitation (sans broyeur !)**<br>16 mm (6.1903.020) ou<br>25 mm (6.1903.030) |

## Assemblage par vis de la cellule de titrage KF volumétrique

**1** Choisir le récipient de titrage *(16-**2**)* dans la taille souhaitée et placer un barreau d'agitation *(16-**3**)* adapté.

**2** Assembler par vis le récipient de titrage KF avec le couvercle de récipient de titrage KF *(16-**1**)* correspondant.

Lors du positionnement en vue de l'assemblage, veiller à ce que le repère couleur sur le récipient de titrage KF affleure avec le tenon du couvercle de récipient de titrage.
Il est ainsi possible de lire la graduation de la cellule de titrage KF volumétrique de l'avant.

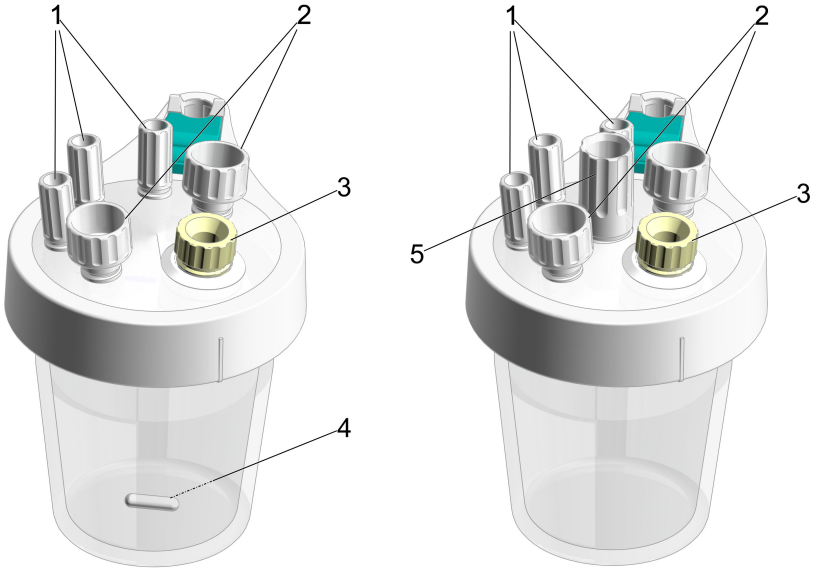


*Figure 17 Cellule de titrage KF volumétrique (6.01405.010) – Cellule de titrage KF volumétrique pour une utilisation avec le broyeur (6.01405.040)*

| | |
|---|---|
| **1 Embout fileté M10**<br>(6.02709.010) | **2 Embout fileté M12**<br>(6.02709.030) |

**3 Bouchon à septum (ou cuillère à pâte)**

**4 Barreau d'agitation (sans broyeur !)**
16 mm (6.1903.020) ou
25 mm (6.1903.030)

**5 Douille de guidage pour broyeur**
Douille de guidage pour Polytron PT 1300 D (6.02709.050), pour des informations complémentaires voir la section *(voir « Facultatif : monter la cellule de titrage KF volumétrique sur le produit OMNIS (par ex. OMNIS Titrator) en vue d'une utilisation avec le broyeur », page 48)*

## Préparation de la cellule de titrage KF volumétrique

1. Insérer les trois embouts filetés *(17-**1**)* dans les orifices M10 du couvercle de récipient de titrage KF.

2. Insérer les deux embouts filetés *(17-**2**)* dans les orifices M12 du couvercle de récipient de titrage KF.

### Équipement de la cellule de titrage KF volumétrique

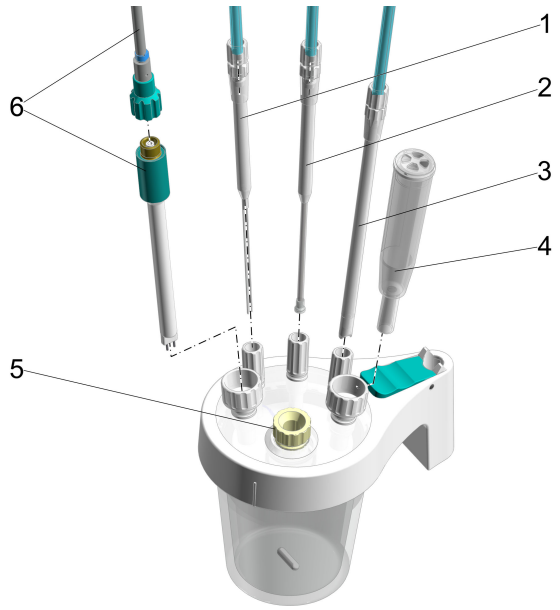


*Figure 18 Cellule de titrage KF volumétrique – Équipement*

**1 Pointe de dosage**
(6.1543.110) avec tuyau M8 (6.1805.200)

**2 Pointe de burette**
(6.01543.120) avec tuyau M6 (6.1805.100)

| | | | |
|---|---|---|---|
| **3** | **Pointe d'aspiration**<br>(6.01543.000) avec tuyau M8 (6.1805.200) | **4** | **Tube d'adsorption**<br>(6.01406.010) |
| **5** | **Bouchon à septum**<br>avec septum intégré (6.02709.020),<br>bouchon de fermeture (6.02709.010) ou<br>cuillère à pâte OMNIS (6.02711.000) | **6** | **Électrode de platine double**<br>(6.0338.100) avec câble (6.02104.040) |

**Conditions préalables :**

- La cellule de titrage KF volumétrique est ajustée *(voir « Ajustage de la cellule de titrage KF volumétrique », page 38)*.
- Le tube d'adsorption avec couvercle *(18-**4**)* est rempli avec le nouveau tamis moléculaire, voir *(voir "Produits OMNIS KF – Remplacement du matériau d'adsorption", Chapitre 5.6, page 36)*.

**1** Insérer puis serrer la pointe de dosage *(18-**1**)* dans l'embout fileté M10 gauche *(17-**1**)*.

La pointe de dosage doit se trouver juste au-dessus du barreau d'agitation mais ne doit cependant pas gêner la rotation ce dernier.

**2** Insérer puis serrer le tuyau M8 dans le connecteur M8 de la pointe de dosage *(18-**1**)*.

**3** Insérer puis serrer la pointe de burette *(18-**2**)* de l'unité de cylindre dans l'embout fileté M10 moyen *(17-**1**)*.

La vanne antidiffusion de la pointe de burette doit se trouver juste au-dessus du barreau d'agitation mais ne doit cependant pas gêner la rotation ce dernier.

**4** Insérer puis serrer le tuyau M6 dans le connecteur M6 de la pointe de burette *(18-**2**)*.

**5** Insérer puis serrer la pointe d'aspiration *(18-**3**)* dans l'embout fileté M10 droit *(17-**1**)*.

Quand du solvant est aspiré, l'extrémité de la pointe d'aspiration doit toucher le fond du récipient mais ne doit cependant pas gêner le barreau d'agitation.

Il est possible de retirer la pointe d'aspiration du solvant si nécessaire.

**6** Insérer puis serrer le tuyau M8 dans le connecteur M8 de la pointe d'aspiration *(18-**3**)*.

**7** Introduire l'électrode de platine double *(18-**6**)* dans l'embout fileté M12 gauche *(17-**2**)* puis serrer l'embout fileté de façon à ce qu'il soit étanche.

**8** Visser le câble d'électrode avec codage bleu sur l'électrode *(18-**6**)*.

**9** Introduire le tube d'adsorption *(18-**4**)* dans l'embout fileté M12 droit *(17-**2**)* puis serrer l'embout fileté de façon à ce qu'il soit étanche.

**10** Introduire le bouchon à septum (avec septum intégré) dans le premier orifice *(17-**3**)* du couvercle de récipient de titrage.

Opter pour un autre insert au choix :

- Bouchon de fermeture
- Cuillère à pâte

**Montage de la cellule de titrage KF volumétrique sur le produit OMNIS (par ex. OMNIS Titrator)**

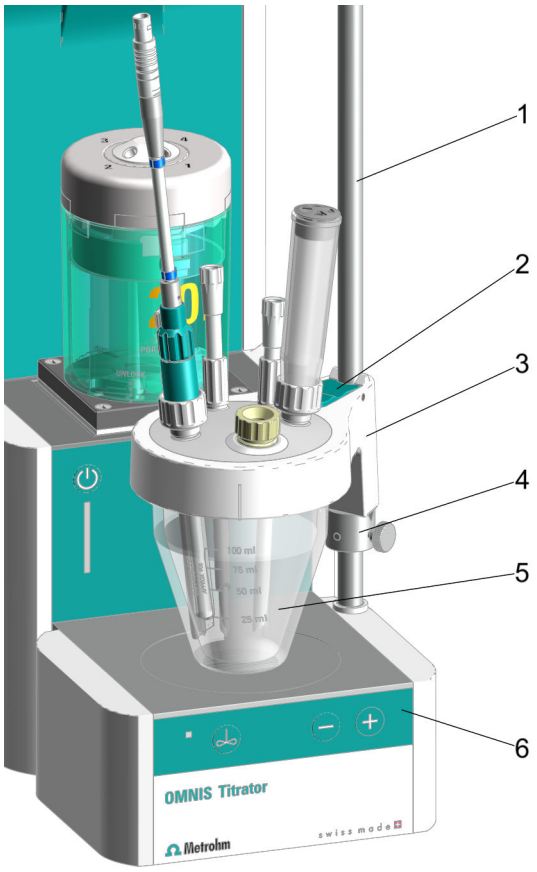


*Figure 19 Montage de la cellule de titrage KF volumétrique sur le produit OMNIS – Aperçu*

| | | | |
|---|---|---|---|
| **1** | **Tige de potence** | **2** | **Levier de blocage sur le couvercle de récipient de titrage KF** |
| **3** | **Couvercle de récipient de titrage KF** (6.01405.010) | **4** | **Bague d'arrêt** |
| **5** | **Récipient de titrage KF**<br>20 – 90 mL (6.01406.220) ou<br>50 – 150 mL (6.01406.250) | **6** | **Agitateur magnétique** |

S'il est nécessaire de monter la cellule de titrage KF volumétrique sur le produit OMNIS pour une utilisation avec broyeur, des informations complémentaires à ce sujet sont disponibles sous *(voir « Facultatif : monter la cellule de titrage KF volumétrique sur le produit OMNIS (par ex. OMNIS Titrator) en vue d'une utilisation avec le broyeur », page 48)*.

**Conditions préalables :**

- La tige de potence est montée avec la bague d'arrêt sur le produit OMNIS, voir *(voir "Agitateur magnétique – Montage des accessoires", Chapitre 5.5, page 32)*.
  La bague d'arrêt sert de butée inférieure au couvercle de récipient de titrage KF. Elle permet ainsi de garantir que la cellule de titrage KF puisse toujours être positionnée à la même hauteur et exactement au centre de l'agitateur magnétique.
- Le système de titrage OMNIS est relié d'une manière fonctionnelle à l'unité de cylindre, voir *(voir "Système de titrage OMNIS – Montage du système bouteille réactif", Chapitre 5.8, page 50)* et *(voir "Mise en place de l'unité de cylindre OMNIS", Chapitre 5.4, page 30)*.
- Les adaptateurs pour bouteille sont entièrement équipés et raccordés à l'OMNIS Solvent Module, voir .
- La cellule de titrage KF volumétrique est entièrement équipée, voir les étapes de travail *(voir "OMNIS Dosing Module – Montage de la cellule de titrage KF volumétrique", Chapitre 5.7, page 38)*.

**1** Appuyer le levier de blocage vert *(19-**2**)* sur le couvercle de récipient de titrage KF *(19-**3**)*.

**2** Glisser la cellule de titrage KF, composée de *(19-**3**)* et de *(19-**5**)*, par-dessus la tige de potence *(19-**1**)*.

**3** Glisser la cellule de titrage KF jusqu'à env. 1 mm par-dessus l'agitateur magnétique *(19-**6**)* et la placer au centre de l'agitateur magnétique.

Relâcher le levier de blocage vert pour fixer la position.

**4** Glisser la bague d'arrêt *(19-**4**)* sous le couvercle de récipient de titrage KF.

Tourner la bague d'arrêt jusqu'à ce que la clavette située sur le couvercle de récipient de titrage s'engage dans l'encoche.

**5** Fixer la bague d'arrêt avec la vis moletée dans la position souhaitée.

La position de la cellule de titrage KF est désormais fixée avec la bague d'arrêt.

**Montage des connexions pour la cellule de titrage KF volumétrique sur le produit OMNIS (par ex. OMNIS Titrator) et l'OMNIS Solvent Module**

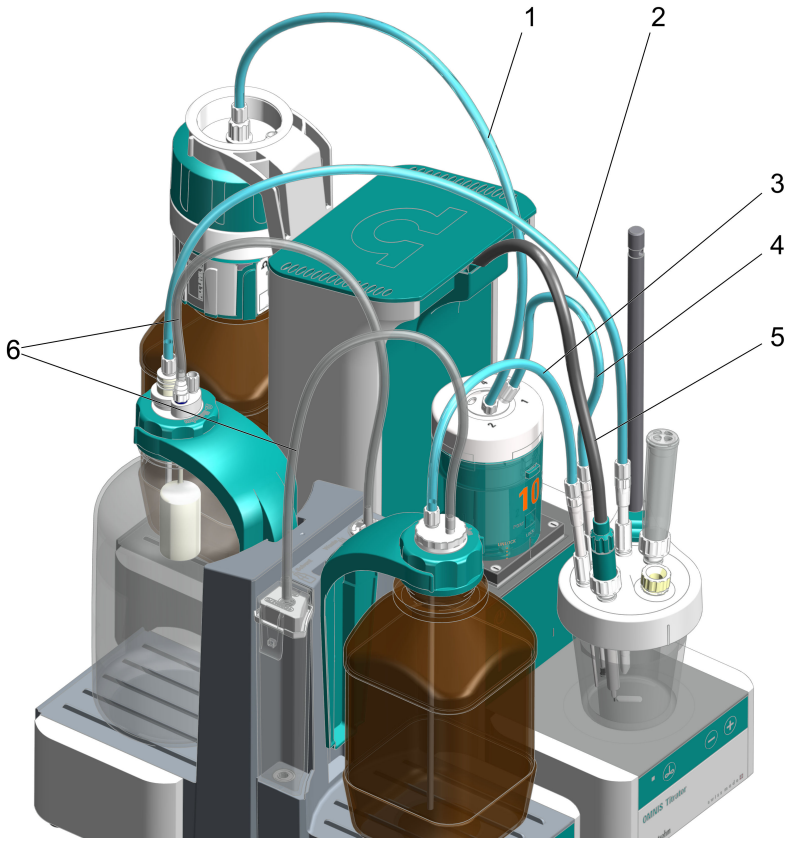


*Figure 20 Connexion de la cellule de titrage KF au produit OMNIS et à l'OMNIS Solvent Module*

**1 Tuyau PTFE M6 entre le port de remplissage de l'unité de cylindre et la bouteille de titrant**
(6.1805.100)

**2 Tuyau PTFE M8 entre la pointe d'aspiration et la bouteille de déchets (Waste)**
Pointe d'aspiration (6.01543.000) avec tuyau PTFE M8 (6.1805.200) vers la bouteille de déchets (Waste)

| | | | |
|---|---|---|---|
| **3** | **Tuyau PTFE M8 entre la pointe de dosage et la bouteille à réactifs (Solvent)**<br>Pointe de dosage (6.1543.110) avec tuyau PTFE M8 (6.1805.200) vers la bouteille à réactifs (Solvent) | **4** | **Tuyau PTFE M6 entre la pointe de burette et le port de dosage 1 sur l'unité de cylindre**<br>Pour l'ajout du titrant à travers la pointe de burette (6.1543.200) avec tuyau PTFE M6 (6.1805.100) dans la cellule de titrage KF |
| **5** | **Câble d'électrode vers le module de mesure**<br>Électrode de platine double (6.0338.100) avec câble d'électrode (6.02104.040) vers le Measuring Module Analog | **6** | **Tuyaux PVC entre les bouteilles et l'OMNIS Solvent Module**<br>(6.01804.210) |

**Conditions préalables :**

- La cartouche d'adsorption sur l'OMNIS Solvent Module est remplie du tamis moléculaire, hermétiquement fermée et montée, voir .
- Le Siphon Breaker et l'adaptateur pour bouteille sur l'OMNIS Solvent Module sont entièrement équipés et raccordés, voir et *(voir "Système de titrage OMNIS – Montage du système bouteille réactif", Chapitre 5.8, page 50)*.
- La cellule de titrage KF volumétrique est entièrement équipée, voir *(voir « Équipement de la cellule de titrage KF volumétrique », page 40)*.

**1 Liaison de la cellule de titrage KF volumétrique avec le titrant**

Introduire le tuyau PTFE M6 de la pointe de burette *(20-**4**)* dans le connecteur correspondant de l'unité de cylindre et le serrer, voir *(voir "Mise en place de l'unité de cylindre OMNIS", Chapitre 5.4, page 30)*.

**2 Liaison de la cellule de titrage KF volumétrique avec les bouteilles**

Connecter le tuyau PTFE M8 de la pointe de dosage *(20-**3**)* au connecteur M8 correspondant du Siphon Breaker de la bouteille à réactifs (Solvent) et le serrer.

**3** Connecter le tuyau PTFE M8 de la pointe d'aspiration *(20-**2**)* à l'olive du bouchon rodé RN 14/M8 sur l'adaptateur pour bouteille GL 45 de la bouteille de déchets (Waste) et le serrer.

**4 Connexion de l'électrode de platine double au câble d'électrode**

Visser un câble d'électrode *(20-**5**)* avec codage bleu sur l'électrode de platine double.

### Raccordement de l'électrode de platine double au module de mesure analogique

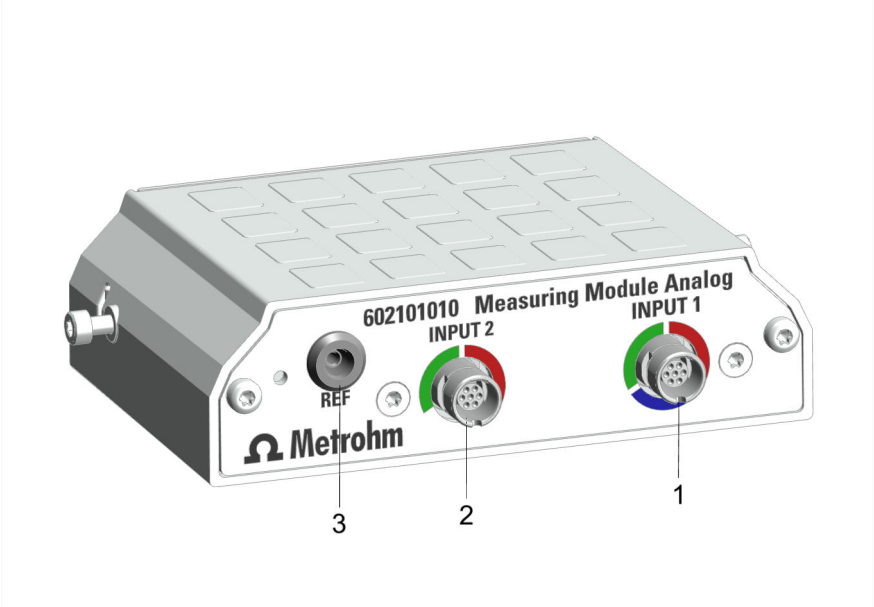


*Figure 21 Measuring Module Analog – Interfaces*

| | | | |
|---|---|---|---|
| **1** | **Prise de connexion INPUT 1** | **2** | **Prise de connexion INPUT 2** |
| **3** | **Prise de connexion REF** | | |

**Conditions préalables :**

Un câble d'électrode avec codage bleu est vissé sur l'électrode de platine double.

**1** Monter un module de mesure analogique dans le produit OMNIS à l'endroit prévu, voir .

**2** Raccorder le câble d'électrode avec codage bleu *(20-**1**)* à la prise **INPUT 1** , voir .

Noter que seule la prise **INPUT 1** peut être utilisée pour le titrage KF, voir le repère bleu !

**Facultatif : monter la cellule de titrage KF volumétrique sur le produit OMNIS (par ex. OMNIS Titrator) en vue d'une utilisation avec le broyeur**

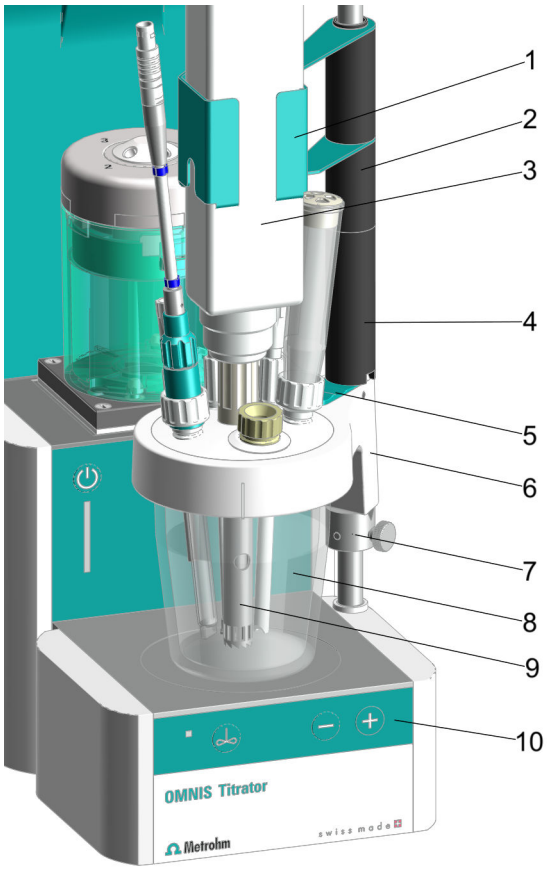


*Figure 22 Montage de la cellule de titrage KF volumétrique sur le produit OMNIS en vue d'une utilisation avec le broyeur – Aperçu*

| | | | |
|---|---|---|---|
| **1** | **Support pour broyeur**<br>Support pour Polytron PT 1300 D (6.02008.010) | **2** | **Entretoise 35 mm** |
| **3** | **Polytron PT 1300 D**<br>(2.1360.100) avec agrégat de dispersion | **4** | **Entretoise 65 mm** |
| **5** | **Levier de blocage sur le couvercle de récipient de titrage KF** | **6** | **Couvercle de récipient de titrage KF pour une utilisation avec le broyeur**<br>(6.01405.040) |
| **7** | **Tige de potence avec bague d'arrêt montée** | **8** | **Récipient de titrage KF**<br>20 – 90 mL (6.01406.220) ou<br>50 – 150 mL (6.01406.250) |
| **9** | **Agrégat de dispersion**<br>125 mm (6.1912.000) ou<br>157 mm (6.1912.010) | **10** | **Agitateur magnétique** |

S'assurer qu'aucun barreau d'agitation n'est utilisé !

**Conditions préalables :**

- La cellule de titrage KF volumétrique avec couvercle de récipient de titrage KF pour une utilisation avec un broyeur est préparée, voir les étapes de travail *(voir « Préparation de la cellule de titrage KF volumétrique », page 40)* et entièrement équipée, y compris la douille de guidage (pas vissée) pour le broyeur, voir les étapes de travail *(voir « Équipement de la cellule de titrage KF volumétrique », page 40)*.
- La cellule de titrage KF avec couvercle de récipient de titrage KF pour une utilisation avec le broyeur est montée sur le produit OMNIS, voir les étapes de travail *(voir « Montage de la cellule de titrage KF volumétrique sur le produit OMNIS (par ex. OMNIS Titrator) », page 43)*.

1. Glisser l'entretoise 65 cm *(22-**4**)* avec l'encoche vers le bas par-dessus la tige de potence.

   Veiller à ce que la clavette du couvercle de récipient de titrage KF s'engage dans l'encoche de l'entretoise.

2. Au cas où il serait nécessaire d'utiliser l'agrégat de dispersion 157 mm *(22-**9**)*, glisser l'entretoise 35 cm *(22-**2**)* par-dessus la tige de potence.

3. Glisser le support pour broyeur *(22-**1**)* par-dessus la tige de potence.

4. Glisser le broyeur (Polytron PT 1300 D) *(22-**3**)* avec agrégat de dispersion monté *(22-**9**)* dans le support et l'enfoncer simultanément dans la douille de guidage *(17-**5**)* pour broyeur dans le couvercle de récipient de titrage KF *(22-**6**)*.

   En cas de coincement lors de l'insertion de l'agrégat de dispersion dans la douille de guidage, desserrer à nouveau la douille de guidage.

5. Serrer la douille de guidage *(17-**5**)* pour broyeur pour la rendre étanche.

6. Raccorder la pièce manuelle du broyeur *(22-**3**)* à l'appareil de contrôle du broyeur (Polytron PT 1300 D).

7. Raccorder le broyeur (Polytron PT 1300 D) *(22-**3**)* au PC à l'aide d'un câble RS232.

**Conseils et astuces :**

Nous recommandons d'utiliser les agrégats de dispersion comme suit :

- **Agrégat de dispersion 125 mm**
  - Applications avec des échantillons visqueux
  - Échantillons dont le diamètre est inférieur à celui de l'agrégat
  - Poudre et sels difficiles à dissoudre
- **Agrégat de dispersion 157 mm**
  - Applications avec des échantillons solides
  - Échantillons dont le diamètre est supérieur à celui de l'agrégat

## 5.8 Système de titrage OMNIS – Montage du système bouteille réactif

Le système bouteille réactif dans un système OMNIS est composé des éléments ci-après :

- Bouteille pour produits chimiques
- Adaptateur pour bouteille OMNIS
- OMNIS Liquid Adapter

Certains fabricants de produits chimiques proposent des bouteilles pour produits chimiques avec un adaptateur pour bouteille à usage unique OMNIS. Un adaptateur pour bouteille multi-usage OMNIS est disponible pour les autres bouteilles pour produits chimiques usuels dans le commerce. Si la bouteille pour produits chimiques n'est pas munie d'un adaptateur pour bouteille OMNIS rouge, remplacer le couvercle d'origine de la bouteille pour produits chimiques par un adaptateur pour bouteille multi-usage.

**Montage du système bouteille réactif**

1. Assembler l'OMNIS Liquid Adapter.
2. Monter et raccorder l'OMNIS Liquid Adapter.
3. Si la bouteille pour produits chimiques n'est pas fermée par un adaptateur pour bouteille à usage unique OMNIS rouge,
   - préparer l'adaptateur pour bouteille multi-usage OMNIS.
   - Ôter le couvercle d'origine de la bouteille pour produits chimiques.
   - Visser l'adaptateur pour bouteille multi-usage OMNIS sur la bouteille.
4. 
   - Connecter l'OMNIS Liquid Adapter à la bouteille pour produits chimiques.
   - Poser la bouteille pour produits chimiques sur la plateforme.

# 6 Mise en service

## 6.1 Mise en service par Metrohm

En règle générale, la mise en service du système est prise en charge par le technicien service Metrohm local.

# 7 Fonctionnement et contrôle

## 7.1 Maniement

Le produit peut être commandé par le logiciel OMNIS. Pour en savoir plus sur le logiciel OMNIS, voir *OMNIS Help*.

## 7.2 Unité de cylindre OMNIS – Maniement

Le maniement du produit est possible à l'aide du logiciel OMNIS. Pour de plus amples informations, voir l'*assistant du logiciel*.

### Avis sur la manipulation

**ATTENTION**

**Usure du piston**

Les solutions de matières solides (par ex. sels et hydroxydes) provoquent une plus forte usure du piston de burette ce qui peut entraîner une perte d'étanchéité.

- Après chaque titrage/dosage, remplir le cylindre de solution et aller à la position d'échange.

Si le débit d'échantillons ne peut pas être assuré en continu, remplir le cylindre de solution et l'amener à la position d'échange en particulier lors de l'utilisation de :

- solutions concentrées ayant tendance à cristalliser
- solutions d'EDTA, solvants de haute pureté et eau ultrapure
- solvants organiques
- réactifs alcalins (par ex. KOH ou alcool isopropylique), corrosifs ou fortement concentrés

L'unité de cylindre ne rejoint pas automatiquement la position d'échange. Pour aller automatiquement en position d'échange après chaque titrage/dosage, insérer dans la méthode les fonctions **FILL** et **VALVE POS**, voir l'*assistant du logiciel*.

Pour conserver (stocker) l'unité de cylindre pendant une période prolongée *(voir "Entreposage de l'unité de cylindre OMNIS", Chapitre 8.3, page 61)*.

### Utilisation du tuyau de dosage avec vanne anti-diffusion

Pour l'utilisation avec vanne anti-diffusion, respecter un débit de dosage max. de 150 mL/min.

Le débit de dosage peut être enregistré sur la puce de mémoire de l'unité de cylindre : dans le logiciel OMNIS, entrer le débit de dosage dans **Propriétés** ▶ **Données spécifiques**.

**Utilisation du tuyau de dosage sans vanne anti-diffusion**

En cas d'utilisation sans vanne anti-diffusion, ne pas plonger le tuyau de dosage dans la solution d'échantillon.

Étant donné que les extrémités des tuyaux sont ouvertes, il existe un risque de rétrodiffusion de la solution d'échantillon du récipient dans le tuyau.

L'unité de cylindre et ses composants ne sont pas autoclavables. La parfaite stérilité d'une solution dite stérile ne peut pas être garantie.

## 7.2.1 Mise en place de l'unité de cylindre OMNIS

**Paramétrage par défaut pour les ports 1 et 2**

Par défaut sur la puce électronique de données de l'unité de cylindre, le port 1 est défini comme port de dosage et le port 2 comme port de remplissage. Les instructions ci-après décrivent la définition par défaut.

Si les ports utilisés sont différents des ports par défaut, il faut adapter la configuration des ports dans le logiciel OMNIS dans **Propriétés** ▶ **Données spécifiques**.

### Préparation de la mise en place

1. Dans le logiciel OMNIS, ouvrir le **Contrôle manuel** de l'unité de dosage, voir l'*assistant du logiciel*.
2. Démarrer la fonction **Position d'échange**.

### Connecter l'unité de cylindre

Les présentes instructions décrivent l'installation par défaut telle qu'elle est définie dans le logiciel OMNIS.

**Condition préalable :**

- Moteur de burette : l'accouplement du robinet et la tige de poussée sont en position d'échange (le port 2 est paramétré).
- Unité de cylindre : le tenon de piston affleure au niveau de la face inférieure du boîtier de cylindre. Le tube de centrage est dans la position correcte.

**Accessoires nécessaires :**

- Clé (6.2739.000)
- 2 tuyaux FEP (6.1805.100)
- Pointe de burette (6.1543.200)

**1 Orientation de l'unité de cylindre**

Tourner l'unité de cylindre jusqu'à ce que la ligne avec l'inscription **UNLOCK** coïncide avec le repère situé sur le moteur de burette.

**2**

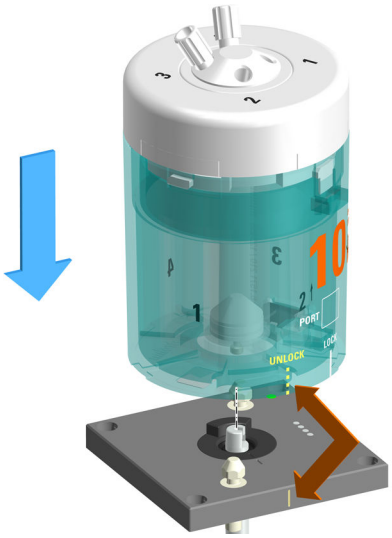


Connecter l'unité de cylindre en position droite d'en haut sur les deux tenons de verrouillage.

**3 Verrouillage de l'unité de cylindre**

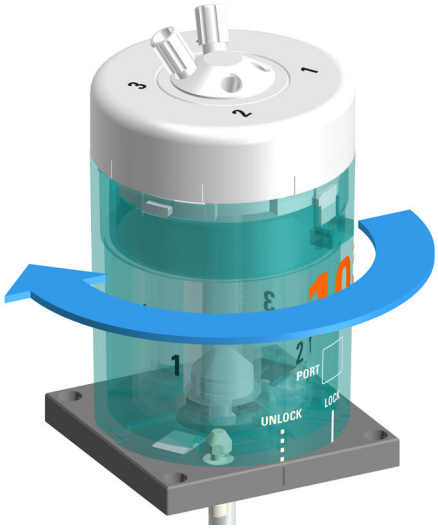


Tourner l'unité de cylindre vers la gauche jusqu'à la butée.

La ligne avec l'inscription **LOCK** sert de repère d'orientation.

**4** **Monter les tuyaux**

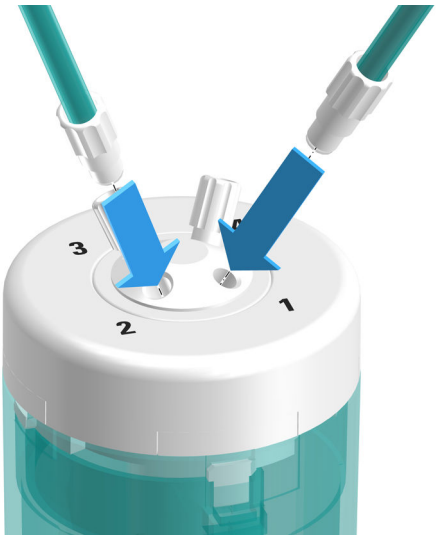


Visser un tuyau FEP (6.1805.100) dans le port 1.

Ce tuyau FEP sert de tuyau de dosage. Visser l'autre extrémité sur la pointe de burette (6.1543.200).

**5** Visser l'autre tuyau FEP (6.1805.100) dans le port 2.

Ce tuyau FEP sert de tuyau de remplissage. Fixer l'autre extrémité à l'OMNIS Liquid Adapter.

**6** Serrer les tuyaux avec la clé (6.2739.000).

**voir aussi**

*Unité de cylindre OMNIS – Aperçu (Chapitre 3.1.3.1, page 16)*

### 7.2.2 Déposer l'unité de cylindre OMNIS

**Préparation de la dépose**

**1** Dans le logiciel OMNIS, ouvrir le **Contrôle manuel** de l'unité de dosage, voir l'*assistant du logiciel*.

**2** Démarrer la fonction **Vider**.

**3** Démarrer la fonction **Position d'échange**.

**Dépose de l'unité de cylindre**

**Condition préalable :**

- Moteur de burette : l'accouplement du robinet et la tige de poussée sont en position d'échange (le port 2 est paramétré).
- Unité de cylindre : le tenon de piston affleure au niveau de la face inférieure du boîtier de cylindre. Le tube de centrage est dans la position correcte.

**1 Déconnecter les tuyaux**

Dévisser les tuyaux de dosage et de remplissage.

**2 Déverrouillage de l'unité de cylindre**

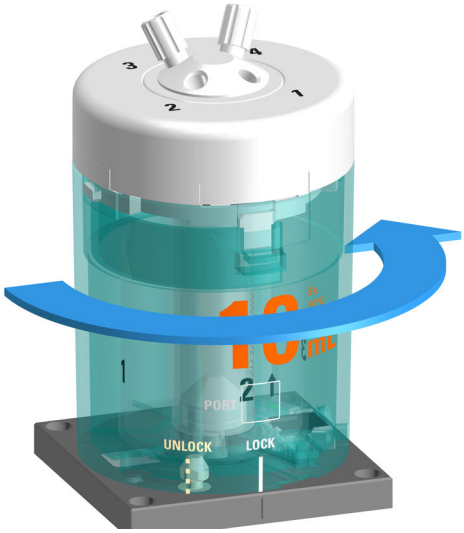


Tourner l'unité de cylindre vers la droite jusqu'à la position **UNLOCK**.

**3 Sortir l'unité de cylindre par le haut**

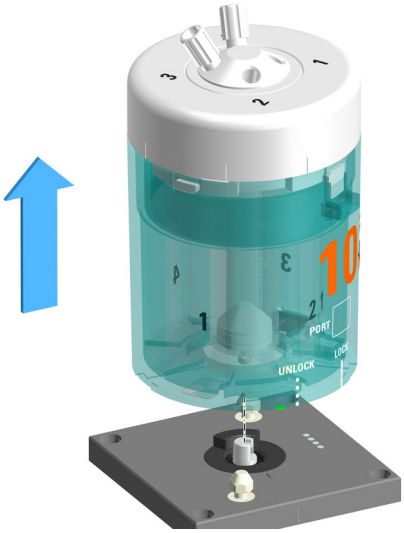


Soulever l'unité de cylindre bien droit vers le haut.

**voir aussi**

*Unité de cylindre OMNIS – Aperçu (Chapitre 3.1.3.1, page 16)*

## 7.3 Agitateur magnétique – Maniement

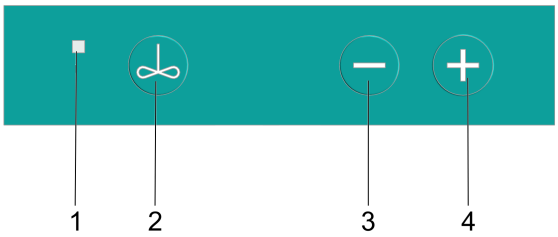


*Figure 23 Agitateur magnétique – Barre de commande*

| | | | |
|---|---|---|---|
| **1** | **Voyant d'état**<br>Multicolore | **2** | **On/Off**<br>*(voir "Mettre l'agitateur magnétique sous et hors tension", Chapitre 7.3.1, page 58)* |
| **3** | **Réduire la vitesse d'agitation**<br>*(voir "Régler l'agitateur magnétique", Chapitre 7.3.2, page 58)* | **4** | **Augmenter la vitesse d'agitation**<br>*(voir "Régler l'agitateur magnétique", Chapitre 7.3.2, page 58)* |

**Autres fonctions offertes par le logiciel**

Les fonctions suivantes ne peuvent être exécutées qu'avec le logiciel OMNIS (voir *OMNIS Help*) :

- **Désactiver les touches**
  L'utilisation de l'agitateur magnétique n'est plus possible que via le logiciel.
- **Changer les touches de l'agitateur à hélice**
  Les touches de l'agitateur magnétique commandent l'agitateur à hélice.
- **Régler la direction d'agitation**

## 7.3.1 Mettre l'agitateur magnétique sous et hors tension

**1 Mettre l'agitateur magnétique sous tension**

Appuyer sur la touche .

L'agitateur magnétique tourne à la vitesse d'agitation utilisée en dernier lieu.

**2 Mettre l'agitateur magnétique hors tension**

Appuyer à nouveau sur la touche .

L'agitateur magnétique s'arrête.

Si l'agitateur magnétique tourne à une vitesse d'agitation élevée, réduire cette dernière avant de le mettre hors tension.

Il est également possible de mettre l'agitateur magnétique sous et hors tension dans la fenêtre *Contrôle manuel* du logiciel OMNIS.

## 7.3.2 Régler l'agitateur magnétique

15 niveaux de réglage de la vitesse d'agitation sont disponibles.

**Condition préalable :**

L'agitateur magnétique est sous tension.

**1 Augmenter progressivement la vitesse d'agitation**

Appuyer sur la touche .

Chaque pression de touche permet d'augmenter la vitesse d'agitation d'un niveau. La vitesse d'agitation actuelle s'affiche dans la fenêtre **Contrôle manuel** du logiciel OMNIS.

**2 Diminuer la vitesse d'agitation**

Appuyer sur la touche ⊖.

Chaque pression de touche permet de diminuer la vitesse d'agitation d'un niveau. La vitesse d'agitation actuelle s'affiche dans la fenêtre **Contrôle manuel** du logiciel OMNIS.

Il est également possible de régler la vitesse d'agitation dans la fenêtre *Contrôle manuel* du logiciel OMNIS.

La direction d'agitation est réglée exclusivement dans la fenêtre **Contrôle manuel** du logiciel OMNIS.

# 8 Maintenance

## 8.1 Maintenance

Assurer la maintenance régulière du produit afin d'éviter les dysfonctionnements et de garantir une longue durée de vie.

- Metrohm recommande de faire appel à un personnel qualifié de la société Metrohm AG pour effectuer la maintenance des produits dans le cadre d'un entretien annuel. En cas de travail fréquent avec des produits chimiques caustiques et corrosifs, des intervalles de maintenance plus courts sont nécessaires.
- N'exécuter que les travaux de maintenance décrits dans les présentes instructions. Veuillez contacter votre technicien service Metrohm local pour effectuer d'autres travaux de maintenance et réparations. Il vous donnera à tout moment des conseils spécialisés liés à la maintenance et l'entretien de tous les produits Metrohm.
- N'utiliser que des pièces de rechange conformes aux exigences techniques du fabricant. Les pièces de rechange d'origine y répondent en toutes circonstances.

## 8.2 Nettoyer la surface du produit

Nettoyer régulièrement le produit afin d'éviter les dysfonctionnements et de garantir une longue durée de vie.

- Éliminer immédiatement les produits chimiques renversés.
- Protéger les connexions du connecteur de la contamination.

**AVERTISSEMENT**

**Substances chimiques dangereuses**

Le contact avec des substances chimiques agressives peut causer des intoxications ou des brûlures corrosives.

- Porter un équipement de protection individuelle (par ex. lunettes de protection, gants).
- Utiliser les substances dangereuses volatiles sous une hotte aspirante.
- Nettoyer les surfaces encrassées.
- N'utiliser que des produits de nettoyage qui ne déclenchent pas de réactions secondaires indésirables au contact des matériaux à nettoyer.
- Éliminer les matériaux contaminés par des substances chimiques (par ex. produits de nettoyage) conformément aux prescriptions.

**AVERTISSEMENT**

**Risques pour la santé liés à la tension électrique.**

Blessures graves pouvant entraîner la mort.

- N'utiliser le produit que lorsqu'il est en parfait état. Le boîtier doit également être intact.
- N'utiliser le produit que si les capots sont en place.
- Protéger les composants sous tension (par ex. le bloc d'alimentation, le câble secteur, les prises de connexion) de l'humidité.
- Toujours faire effectuer les travaux de maintenance et les réparations sur les composants électriques par un technicien de service Metrohm local.

**Condition préalable :**

- Le produit est hors tension et la source de courant est débranchée.

**Accessoires nécessaires :**

- Chiffon de nettoyage (doux et non pelucheux)
- Eau ou éthanol

1. Nettoyer la surface avec un chiffon humide. Éliminer les encrassements les plus grossiers à l'éthanol.
2. Essuyer la surface avec un chiffon sec.
3. Nettoyer les connecteurs avec un chiffon sec.

## 8.3 Entreposage de l'unité de cylindre OMNIS

Si l'unité de cylindre n'est pas utilisée pendant un grand laps de temps, nettoyer le cylindre à l'eau déionisée et l'en remplir pour prévenir le collage du disque de robinet et du disque de distribution, en particulier en cas d'utilisation de :

- solutions concentrées ayant tendance à cristalliser
- solutions d'EDTA, solvants de haute pureté et eau ultrapure
- solvants organiques
- réactifs alcalins (par ex. KOH dans l'isopropanol), corrosifs ou fortement concentrés

En cas d'utilisation de réactifs sensibles à l'eau, rincer le cylindre au solvant puis l'entreposer vide.

1. Mettre le tuyau de remplissage dans un flacon avec un liquide nettoyant.

2 Dans le logiciel OMNIS, ouvrir le **Contrôle manuel** de l'unité de dosage, voir l'*assistant du logiciel*.

3 Exécuter la fonction **Préparer** 2 à 3 fois avec le liquide nettoyant.

4 Si l'unité de cylindre doit être entreposée vide,

- retirer le tuyau de remplissage du flacon avec le liquide nettoyant et
- démarrer la fonction **Vider**.

5 Démarrer la fonction **Position d'échange**.

6 Entreposer l'unité de cylindre à température ambiante et à l'abri du rayonnement solaire direct.

**Rinçage automatique de l'unité de cylindre**
Afin que l'unité de cylindre soit rincée automatiquement, télécharger la méthode correspondante sous forme de modèle ou la créer soi-même .

## 8.4 Nettoyage de l'unité de cylindre OMNIS

**AVERTISSEMENT**

**Risque d'empoisonnement et de brûlure chimique dû aux substances chimiques dangereuses**

Empoisonnement et/ou brûlures chimiques en cas de contact avec des substances chimiques agressives.

- Utiliser uniquement des détergents ne provoquant pas de réactions secondaires indésirables avec les matériaux à nettoyer.
- Nettoyer les surfaces contaminées.
- Porter un équipement de protection.
- Utiliser un équipement complet lors de travaux impliquant des substances dangereuses sous forme vaporisée.
- Éliminer les matériaux contaminés par des produits chimiques (par ex. détergent) de manière appropriée.

**ATTENTION**

**Endommagement de l'appareil par des substances chimiques dangereuses et agressives**

Endommagements de l'appareil ou dysfonctionnements à la suite d'un contact avec des substances chimiques agressives.

- Éliminer immédiatement les liquides et les matières solides renversés.
- Utiliser une mise à la terre lors de travaux avec des substances chimiques et des gaz facilement inflammables.
- En cas de soupçon de pénétration de substances chimiques dans l'appareil, il faut couper l'alimentation en énergie vers l'appareil. Une fois cela fait, informer le service après-vente Metrohm.

L'unité de cylindre exige un entretien approprié. Un encrassement excessif de l'unité de cylindre peut provoquer des dysfonctionnements et réduire sa durée de vie.

**Condition préalable :**

L'unité de cylindre est démontée du moteur de burette. *(voir "Déposer l'unité de cylindre OMNIS", Chapitre 7.2.2, page 55)*

**1 Nettoyage du boîtier de cylindre**

Le boîtier de cylindre ne peut pas être lavé en machine.

Nettoyer le boîtier de cylindre à la main, à l'eau tiède avec du liquide vaisselle.

**2** Si la partie supérieure de cylindre est bloquée, placer l'unité de cylindre avec la partie supérieure de cylindre vers le bas pendant 30 minutes dans l'eau chaude (éventuellement avec un peu de détergent).

**3** **Nettoyage des contacts électriques de l'unité de cylindre**

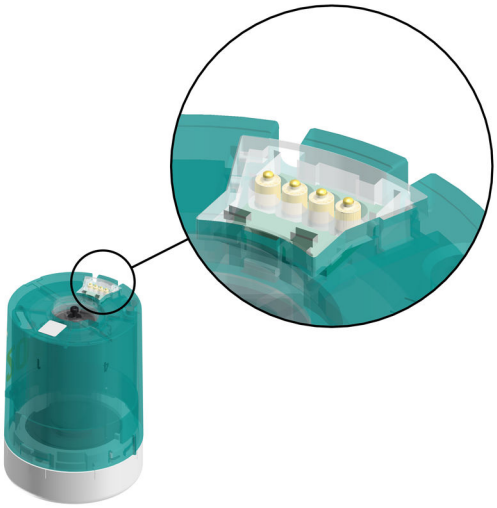

Si les contacts électriques ne sont que légèrement encrassés, humidifier un chiffon avec de l'eau et nettoyer les contacts électriques.

**4** Si les contacts électriques sont fortement encrassés,

- imbiber de produit vaisselle ou d'éthanol le chiffon humidifié et nettoyer les contacts électriques ou
- nettoyer les contacts électriques dans un bain à ultrason avec un peu de détergent ou d'éthanol.

Pour le séchage, ne pas dépasser 50 °C. Au besoin, utiliser de l'air comprimé.

**5** **Nettoyage des contacts électriques du moteur de burette**

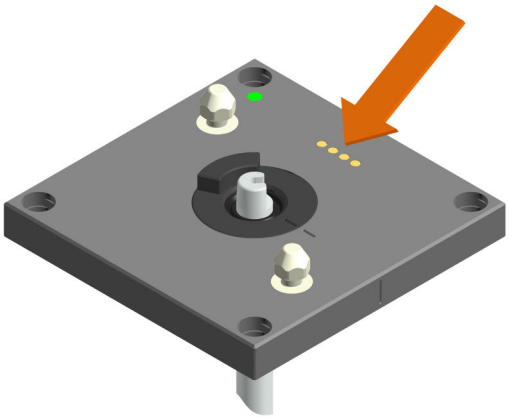

- Si les contacts électriques ne sont que légèrement encrassés, humidifier un chiffon avec de l'eau et nettoyer les contacts électriques.
- Si les contacts électriques sont fortement encrassés, imbiber de produit vaisselle ou d'éthanol le chiffon humidifié et nettoyer les contacts électriques.

## 8.5 Nettoyage de l'OMNIS Liquid Adapter

### Nettoyage du tuyau d'aspiration

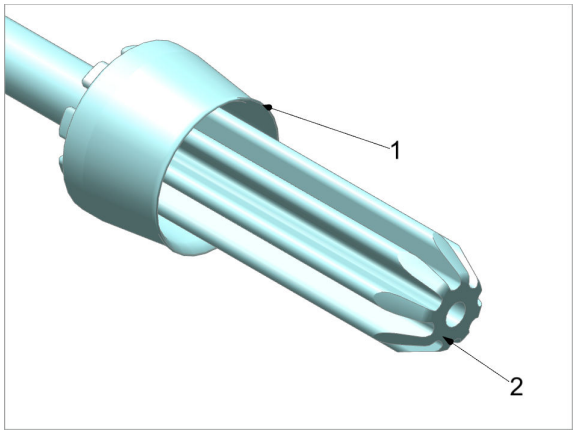


1. Rincer abondamment le tuyau d'aspiration à l'eau courante.
   Sécher à l'aide d'un chiffon humide non pelucheux.
2. Vérifier si la lèvre d'étanchéité (**1**) et la surface d'étanchéité (**2**) sont propres et intactes.

S'il n'est plus possible de nettoyer la lèvre d'étanchéité ou la surface d'étanchéité du tuyau d'aspiration, monter un nouveau tuyau d'aspiration.

### Nettoyage de l'OMNIS Liquid Adapter

**ATTENTION**

**Endommagement de l'appareil dû à la pénétration de liquide**

Dégâts matériels sur l'appareil ou dysfonctionnements en raison de la pénétration de liquide (p. ex. pendant le nettoyage).

L'appareil n'est pas étanche aux projections d'eau. Pendant le nettoyage, il y a risque de pénétration de liquide à l'intérieur de l'appareil et d'endommagement de celui-ci (p. ex. sur le système électrique).

- Ne pas nettoyer l'appareil à l'eau courante.
- Ne pas utiliser de pissette pour nettoyer l'appareil.
- Essuyer l'appareil uniquement avec un chiffon humide et minutieusement.

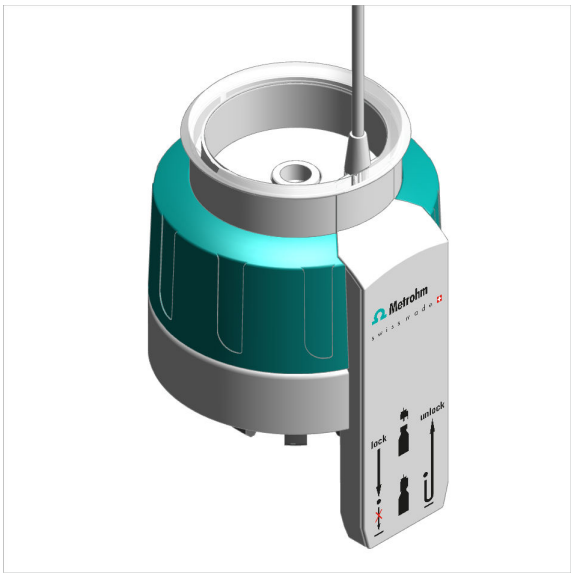


Essuyer soigneusement l'OMNIS Liquid Adapter de l'extérieur avec un chiffon humide.

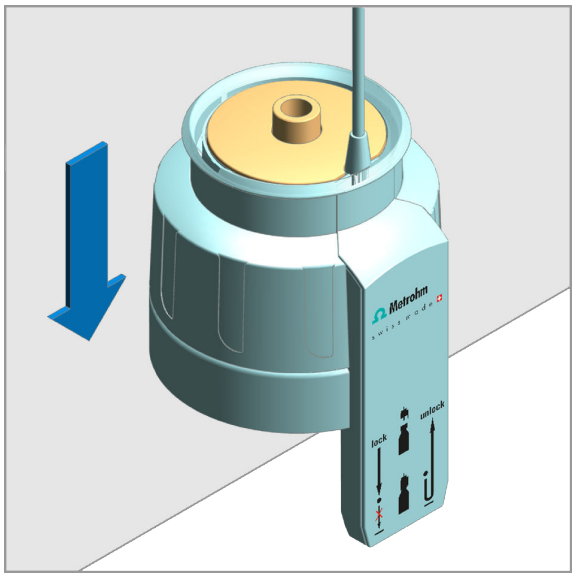


1. Pour que la partie encastrée soit mieux accessible, poser l'OMNIS Liquid Adapter sur le bord d'une table. Appuyer l'OMNIS Liquid Adapter vers le bas et maintenez-le ainsi.
   La partie encastrée se soulève.
2. Nettoyer minutieusement la surface et la cavité prévue pour le tuyau d'aspiration à l'aide d'un chiffon humide.
3. Si l'intérieur de la cavité est encrassé, le nettoyer avec un coton tige humidifié.
4. Relâcher le boîtier de l'OMNIS Liquid Adapter.

### Encrassement par des substances organiques

En cas d'encrassement de l'OMNIS Liquid Adapter par des substances organiques, nettoyez-le avec de l'éthanol, du méthanol et/ou de l'isopropanol.

Ne pas utiliser de solvants à l'acétone pour le nettoyage de l'OMNIS Liquid Adapter. L'acétone attaque l'inscription de l'OMNIS Liquid Adapter.

# 9 Traitement des problèmes

Les messages de dérangements et d'erreurs s'affichent dans le logiciel de contrôle ou dans le logiciel embarqué (par ex. sur l'écran d'affichage d'un appareil) et contiennent les informations suivantes :

- Descriptions des causes du dérangement (par ex. moteur bloqué)
- Descriptions des problèmes au niveau du contrôle (par ex. paramètre manquant ou non valide)
- Informations relatives à la résolution du problème

Les composants du système dotés d'indicateurs d'état signalent également les dérangements et erreurs avec une LED rouge clignotante.

La plupart du temps, le traitement des problèmes sur le produit n'est possible qu'à l'aide du logiciel de contrôle ou du logiciel embarqué (par ex. initialisation, déplacement vers une position définie).

**voir aussi**

*Système - Signaux (Chapitre 3.4, page 25)*

# 10 Élimination

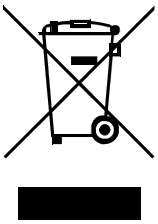

Éliminer les produits chimiques et le produit de façon réglementaire afin d'atténuer les effets négatifs sur l'environnement et la santé. Les autorités locales, les services d'élimination des déchets ou encore les revendeurs fournissent des informations plus détaillées concernant l'élimination. Pour éliminer les appareils électriques usagés dans les règles de l'art au sein de l'Union européenne, observer la directive UE relative aux DEEE (DEEE = déchets d'équipements électriques et électroniques).

# 11 Spécifications techniques

## 11.1 Conditions ambiantes

| | | |
|---|---|---|
| **Gamme nominale de fonctionnement** | +5 à +45 °C | à une humidité relative de l'air de 80 % max., sans condensation |
| **Stockage** | +5 à +45 °C | |

## 11.2 OMNIS Dosing Module – Alimentation en énergie

| | |
|---|---|
| **Tension nominale** | 24 V CC |

## 11.3 Agitateur magnétique – Source de courant

| | | |
|---|---|---|
| **Tension nominale** | 24 V CC | interne |

## 11.4 OMNIS Dosing Module – Caractéristiques

| | |
|---|---|
| **Dimensions** | |
| *Largeur* | 142 mm |
| *Hauteur* | 358 mm |
| *Profondeur* | |
| Sans agitateur magnétique | 284 mm |
| Avec agitateur magnétique | 400 mm |
| **Poids** | |
| *Type* | |
| Sans agitateur magnétique | 4,0 kg |
| Avec agitateur magnétique | 4,7 kg |

## 11.5 Agitateur magnétique – Caractéristiques

**Dimensions**

| | |
|---|---|
| *Largeur* | 142 mm |
| *Hauteur* | 70 mm |
| *Profondeur* | 116 mm |

| | |
|---|---|
| **Poids** | 700 g |

## 11.6 OMNIS Dosing Module – Boîtier

**Matériaux**

| | | |
|---|---|---|
| *Couvercle* | PET | Polytéréphtalate |
| *Panneau arrière* | AW-5754 H12/H22 | Aluminium, laqué |
| *Fond* | 1,4301 | Acier inoxydable |
| *Enveloppe* | PBT | Polytéréphtalate de butylène |
| *Films avant* | PET | Polytéréphtalate, mat |

| | |
|---|---|
| **Degré de protection IP** | IP 40 |

## 11.7 Agitateur magnétique – Boîtier

**Matériaux**

| | | |
|---|---|---|
| *Couvercle* | PBT | Polytéréphtalate de butylène |
| *Fond* | | Acier chromé |
| *Enveloppe* | PBT | Polytéréphtalate de butylène |
| *Films avant* | PET | Polytéréphtalate de butylène, mat |

| | |
|---|---|
| **Degré de protection IP** | IP 40 |

## 11.8 OMNIS Dosing Module – Spécifications relatives aux connecteurs

| | | |
|---|---|---|
| **Alimentation en énergie** | | via MDL |
| *Prise* | | Connecteur rond |
| **MDL** | Metrohm Device Link | |
| **Contacts** | 4 | Surfaces de contact pour l'unité de cylindre |

## 11.9 Spécifications relatives à l'affichage

| | | |
|---|---|---|
| **Voyant d'état** | LED | multicolore |

## 11.10 OMNIS Dosing Module – Spécifications LQH

| | | |
|---|---|---|
| **Moteur de burette** | | |
| *Résolution de dosage* | 100 000 | pas par volume du cylindre |
| *Exactitude de dosage* | 0,01 % | typique, du volume dosé en référence au volume du cylindre |

## 11.11 Agitateur magnétique – Spécifications

| | | |
|---|---|---|
| **Variante de produit OMNIS** | | avec agitateur magnétique monté |
| **Gamme de réglage de la vitesse de rotation** | +1 à +15 | Direction de rotation dans le sens antihoraire (vue de dessus) |
| | –1 à –15 | Direction de rotation dans le sens horaire (vue de dessus) |

| | |
|---|---|
| **Changement de la vitesse de rotation par niveau** | 120 tr/minute |
| **Vitesse de rotation maximale** | 1 800 tr/minute |
| **Longueur du barreau d'agitation** | 8, 12, 16, 25, 30 mm |